INDAVER

Cabines
Cabines

Prefab betoncabines hebben geen uniforme 'look'. Ze moeten passen in hun stedelijke- of landschapsomgeving, tegelijkertijd voldoen aan de huisstijl van de opdrachtgever en geproduceerd worden volgens de geldende normen en veiligheidseisen.

Veelzijdigheid in ontwerp en flexibele productiemethoden dienen als basis voor de 'state-of-art' prefab cabines van Webeco.

Vraag ons naar de mogelijkheden voor uw specifieke toepassing.

Cabines préfabriquées en béton n'ont pas un aspect visuel uniforme. Ils doivent s'intégrer dans leur environnement urbain ou rural, en respectant l'identité du client et à la fois pris en compte les normes et les exigences de sécurité.

La polyvalence dans la conception et les méthodes de production flexibles constituent la base des cabines préfabriqués de dernier cri de Webeco.

Renseignez-vous sur les possibilités de votre application spécifique.

Standaard cabines
Cabines standard

WEBECO produceert en levert 'state-of-art' prefab behuizingen voor de private en publieke utiliteitsbouw in zowel toegankelijke als niet-toegankelijke modellen.

De prefab constructie in zelfverdichtend beton (ZVB C50/60) is waterdicht en wordt voorzien van traditionele wapening of conform specificatie in een elektrisch geïsoleerde uitvoering. Naast onze standaard uitvoeringen maken we cabines-op-maat met een verfijnde esthetische afwerking, passend in het landschapsbeeld of directe stedelijke omgeving.

Onze gewaardeerde opdrachtgevers en eindklanten zijn operationeel in de sectoren elektriciteit, gas, water, telecom, spoor- en wegeninfra. De technische inrichting van de cabines wordt gerealiseerd door vakbekwame en ervaren partner-bedrijven.

Het doordachte concept van de modulaire opbouw en de flexibiliteit van het productieproces maken het mogelijk om de cabines voor meerdere toepassingen aan te bieden als kant-en-klare:

- MS-cabines en transformatorstations
- Seinhuisjes
- Technische ruimte industrie
- Pompstations
- Compressiestations gasdistributie
- Telecom schakel- en radiozendstations
- Controlekamer voor RWZI, windmolenpark, waterproductie, etc.
- IT-Serverruimten
- Portiershuisje parking, weegbrug en evenemententerrein
- Externe opslagruimte van bijv. chemische- en gevaarlijke producten

WEBECO fabrique et fournit des bâtiments "state-of-art" préfabriqués pour les marchés de construction utilitaire privés et publics. Nous fournissons des modèles accessibles et non accessibles.

La construction préfabriqué en béton auto-compactant (BAC C50/60) est entièrement étanche et disposent d'un renforcement traditionnel ou une mise en œuvre isolée électriquement conforme spécifications. En plus de nos modèles standards, nous fabriquons des cabines-sur-mesure avec une finition esthétique raffinée, approprié dans le paysage ou l'environnement urbain.

Nos précieux clients et leurs clients finaux opérant dans les secteurs de l'électricité, le gaz, l'eau, les télécommunications, l'infrastructure ferroviaire et routière. L'équipement technique des cabines est réalisé par des entreprises partenaires qualifiés et expérimentés.

Le concept mature de la construction modulaire et la flexibilité du processus de fabrication permettent d'offrir des cabines pour de multiples applications prêts à l'emploi:

- Cabines de transformation MT
- Cabines de signal ferroviaire
- Les espaces techniques industriels
- Les stations de pompage
- Les stations de compression et distribution de gaz
- Les stations de transmission radio & telecom
- Les cabines de contrôle & inspection aux stations de traitement des eaux usées, du parc éolien, la production d'eau potable, etc.
- Les Salles sécurisées IT
- Bâtiments d'acceuil au parking, pont-bascule et territoirs d'evènements
- Stockage externe par exemple produits chimiques et dangereux

Inwendige afmetingen Dimensions internes				
Basistype cabine Type de cabine	**Lengte** Longueur	**Breedte** Largeur	**Lokaalhoogte** Hauteur locale	**Kelderhoogte** Hauteur du sous-sol
C3250.2500A	3250	2500	2350	1000
C3250.2500B	3250	2500	2250	800
C5000.2500	5000	2500	2500	800-950-1000
C5000.3000	5000	3000	2500	800-950-1000
C5000.3500	5000	3500	2500	800-950-1000
C5000.4000	5000	4000	2500	800-950-1000
C5000.4500	5000	4500	2500	800-950-1000
C5000.5000	5000	5000	2500	800-950-1000
C5500.2500	5500	2500	2500	800-950-1000
C5500.3500	5500	3500	2500	800-950-1000
C5500.4500	5500	4500	2500	800-950-1000
C6000.2500	6000	2500	2500	800-950-1000
C6000.3000	6000	3000	2500	800-950-1000
C6000.3500	6000	3500	2500	800-950-1000
C6000.4000	6000	4000	2500	800-950-1000
C6000.4500	6000	4500	2500	800-950-1000
C6000.5000	6000	5000	2500	800-950-1000
C6500.2500	6500	2500	2500	800-950-1000
C6500.3500	6500	3500	2500	800-950-1000
C6500.4500	6500	4500	2500	800-950-1000
C7000.2500	7000	2500	2500	800-950-1000
C7000.3000	7000	3000	2500	800-950-1000
C7000.3500	7000	3500	2500	800-950-1000
C7000.4000	7000	4000	2500	800-950-1000
C7000.4500	7000	4500	2500	800-950-1000
C7000.5000	7000	5000	2500	800-950-1000
C7500.2500	7500	2500	2500	800-950-1000
C7500.3500	7500	3500	2500	800-950-1000
C7500.4500	7500	4500	2500	800-950-1000
C8000.2500	8000	2500	2500	800-950-1000
C8000.3000	8000	3000	2500	800-950-1000
C8000.3500	8000	3500	2500	800-950-1000
C8000.4000	8000	4000	2500	800-950-1000
C8500.2500	8500	2500	2500	800-950-1000
C8500.3500	8500	3500	2500	800-950-1000
C9000.2500	9000	2500	2500	800-950-1000
C9000.3000	9000	3000	2500	800-950-1000

Cabine type C3250.2500A
Cabines type C3250.2500A

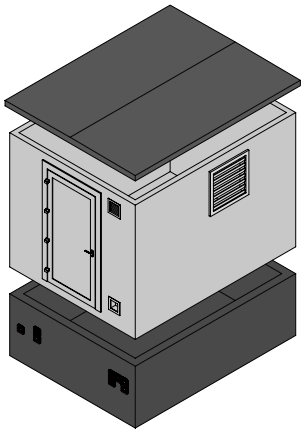

Bovenaanzicht
Vue en plan

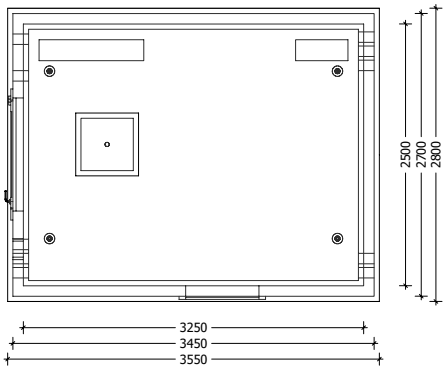

Vooraanzicht
Vue en face

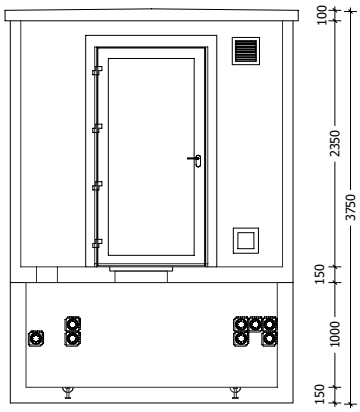

Zijaanzicht
Vue de côté

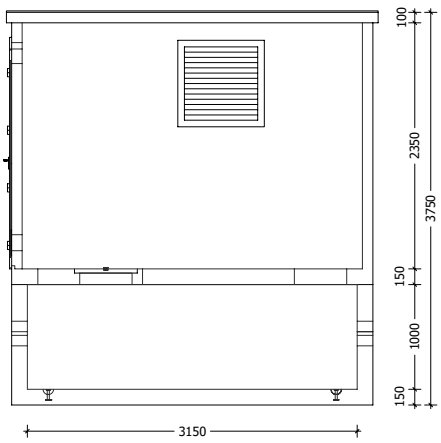

Achteraanzicht
Vue arrière

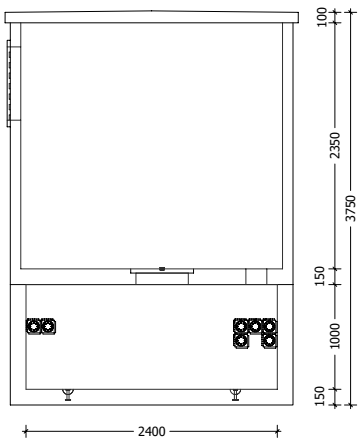

Gewicht cabine / Poids cabine	9811 kg
Gewicht aparte kelder / Poids cave séparée	7678 kg
Gewicht dak / Poids toit	2606 kg
Totaal Gewicht / Poids total	20 095 kg
Hijsvoorziening cabine / Dispositif de levage de la cabine	4x RD36
Hijsvoorziening kelder / Dispositif de levage de la cave	4x KKA 5T
Hijsvoorziening dak / Dispositif de levage du toit	4x M24

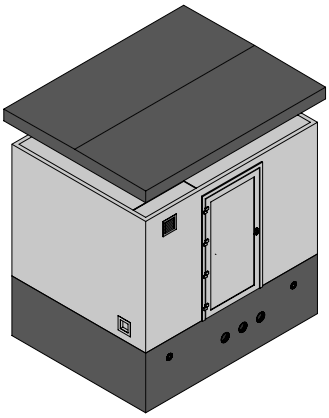

Cabine type C3250.2500B
Cabine type C3250.2500B

Bovenaanzicht
Vue en plan

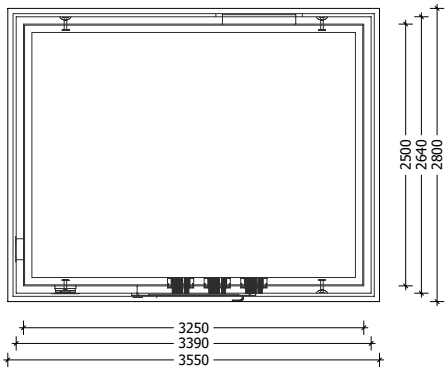

Vooraanzicht
Vue en face

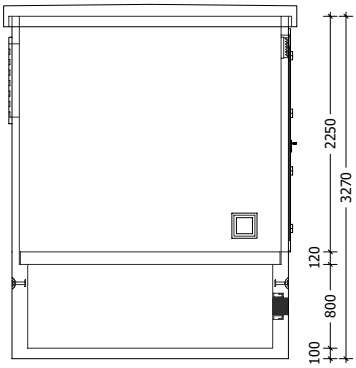

Zijaanzicht
Vue de côté

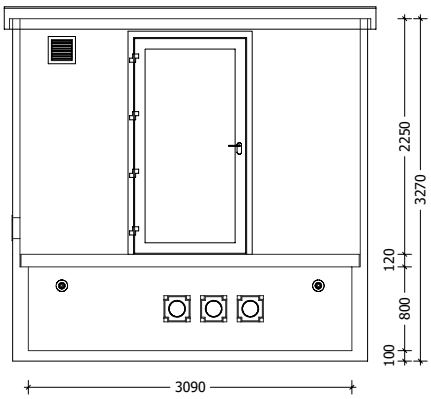

Achteraanzicht
Vue arrière

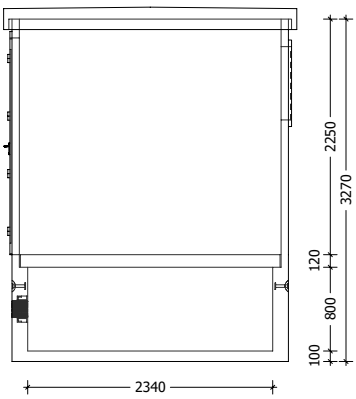

Gewicht cabine + kelder / Poids cabine + cave	9848 kg
Gewicht vloerplaat / Poids entresol	2356 kg
Gewicht dak / Poids toit	2759 kg
Totaal Gewicht / Poids total	14963 kg
Hijsvoorziening cabine / Dispositif de levage de la cabine	4x KKA 20T
Hijsvoorziening dak / Dispositif de levage du toit	4x M24

Cabine type C5000.2500
Cabines type C5000.2500

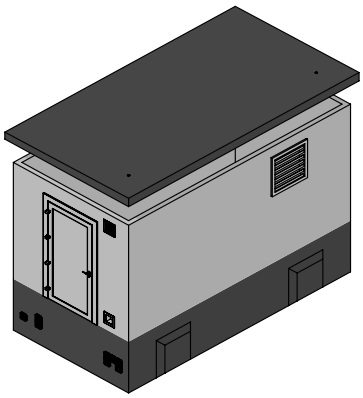

Bovenaanzicht
Vue en plan

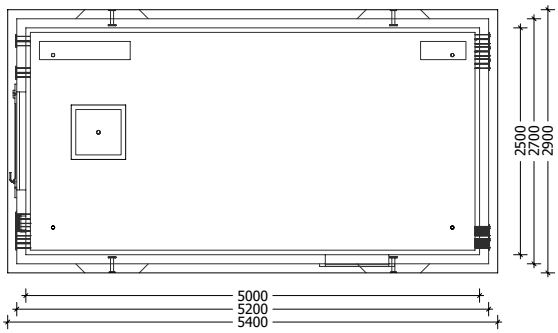

Vooraanzicht
Vue en face

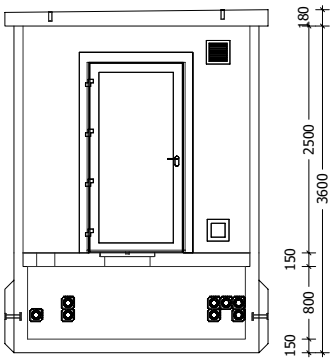

Zijaanzicht
Vue de côté

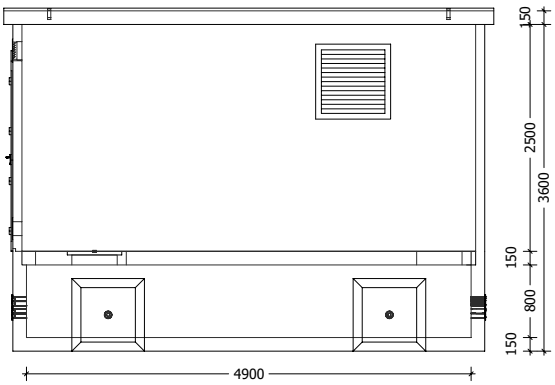

Achteraanzicht
Vue arrière

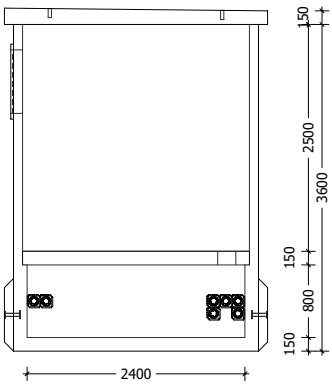

Gewicht cabine + kelder / Poids cabine + cave	19377 kg
Gewicht vloerplaat / Poids entresol	4381 kg
Gewicht dak / Poids toit	6331 kg
Totaal Gewicht / Poids total	30089 kg
Hijsvoorziening cabine / Dispositif de levage de la cabine	4x KKA 20T
Hijsvoorziening dak / Dispositif de levage du toit	4x M24
Optie kelderhoogte / Option - hauteur de la cave	950 - 1000 mm
Optie - keldermuur / Option - mur de séparation dans la cave	770 kg
Optie - tussenmuur lokaal / Option - mur de séparation dans le local	1600 kg

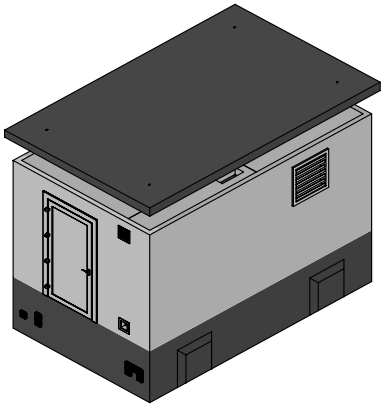

Cabine type C5000.3000
Cabines type C5000.3000

Bovenaanzicht
Vue en plan

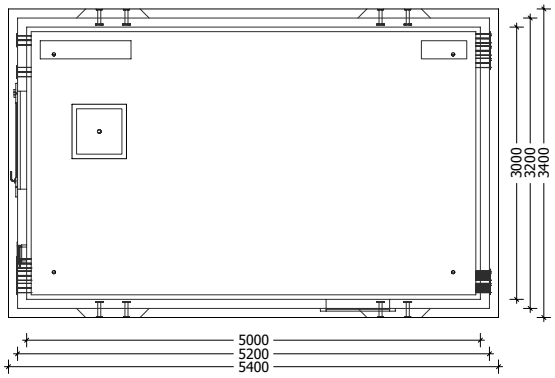

Vooraanzicht
Vue en face

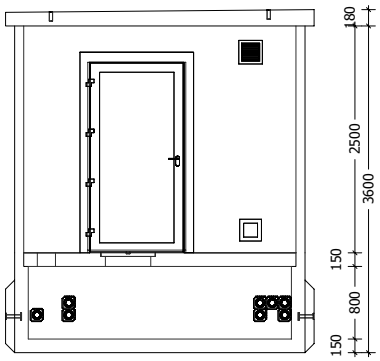

Zijaanzicht
Vue de côté

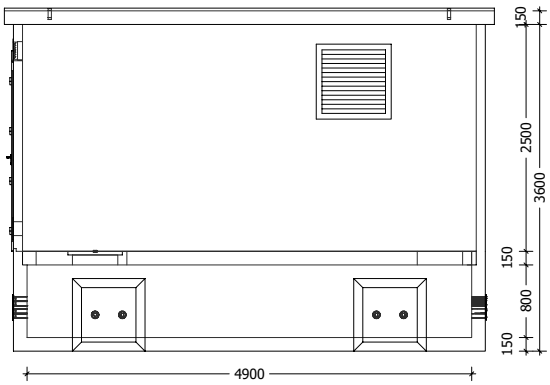

Achteraanzicht
Vue arrière

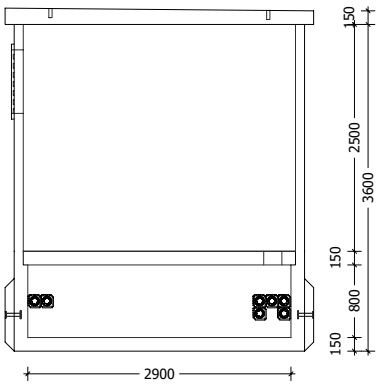

Gewicht cabine + kelder / Poids cabine + cave	21276 kg
Gewicht vloerplaat / Poids entresol	5300 kg
Gewicht dak / Poids toit	7423 kg
Totaal Gewicht / Poids total	33999 kg
Hijsvoorziening cabine / Dispositif de levage de la cabine	8x KKA 20T
Hijsvoorziening dak / Dispositif de levage du toit	4x M24
Optie - kelderhoogte / Option - hauteur de la cave	950 - 1000 mm
Optie - keldermuur / Option - mur de séparation dans la cave	920 kg
Optie - tussenmuur lokaal / Option - mur de séparation dans le local	1920 kg
Hijsvoorziening dak / Dispositif de levage du toit	4 x M24

Cabine type C5000.3500
Cabine type C5000.3500

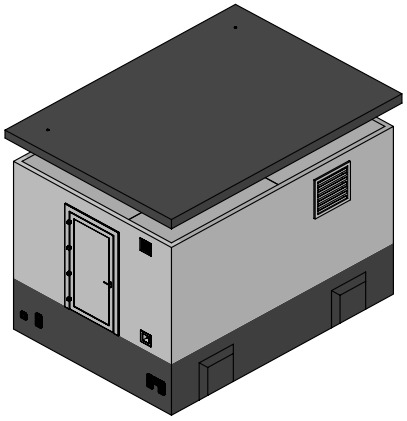

Bovenaanzicht
Vue en plan

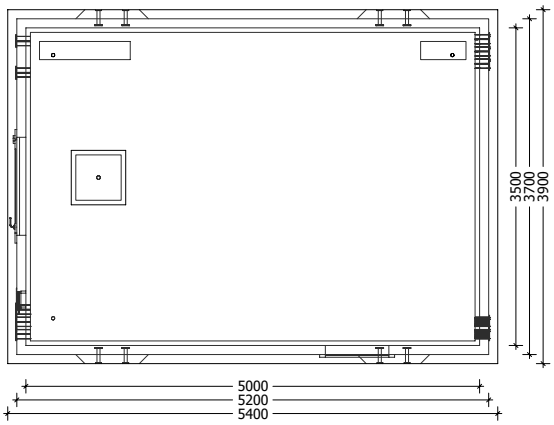

Vooraanzicht
Vue en face

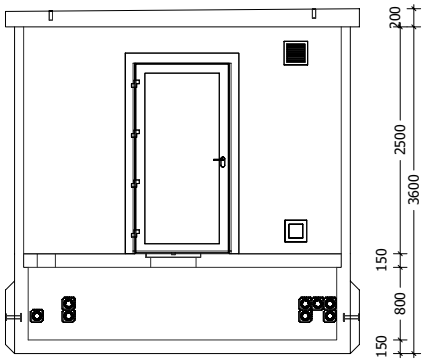

Zijaanzicht
Vue de côté

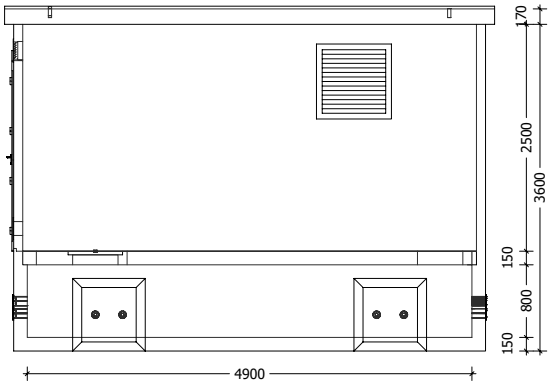

Achteraanzicht
Vue arrière

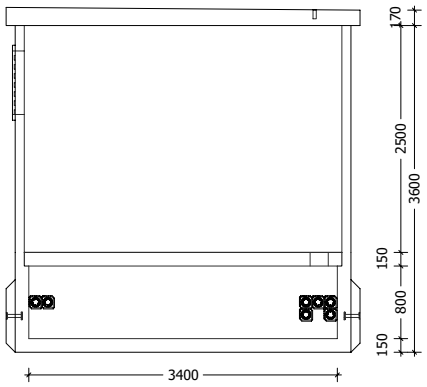

Gewicht cabine + kelder / Poids cabine + cave	23171 kg
Gewicht vloerplaat / Poids entresol	6219 kg
Gewicht dak / Poids toit	9546 kg
Totaal Gewicht / Poids total	38936 kg
Hijsvoorziening cabine / Dispositif de levage de la cabine	8x KKA 20T
Hijsvoorziening dak / Dispositif de levage du toit	4x M24
Optie - kelderhoogte / Option - hauteur de la cave	950 - 1000 mm
Optie - keldermuur / Option - mur de séparation dans la cave	1080 kg
Optie - tussenmuur lokaal / Option - mur de séparation dans le local	2245 kg

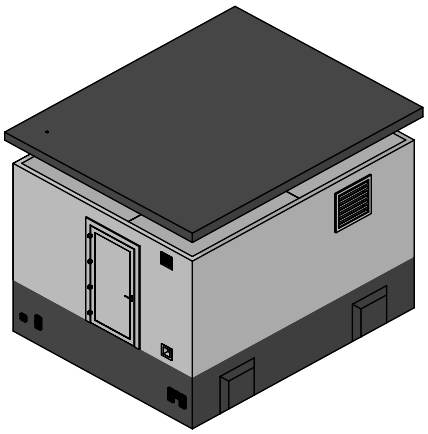

Cabine type C5000.4000
Cabine type C5000.4000

Bovenaanzicht
Vue en plan

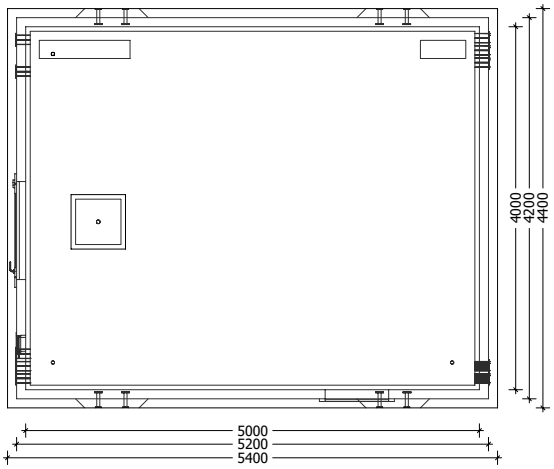

Vooraanzicht
Vue en face

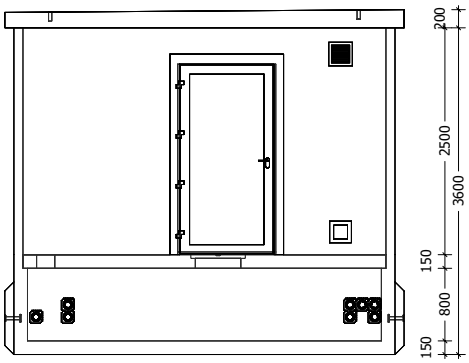

Zijaanzicht
Vue de côté

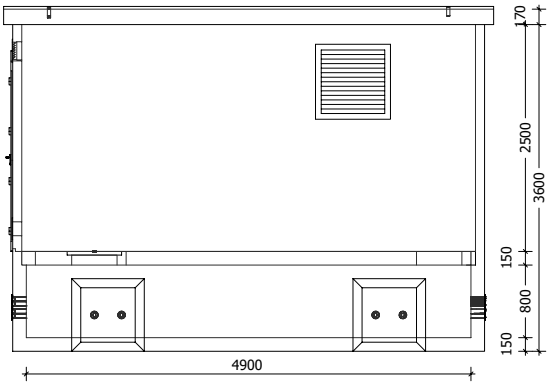

Achteraanzicht
Vue arrière

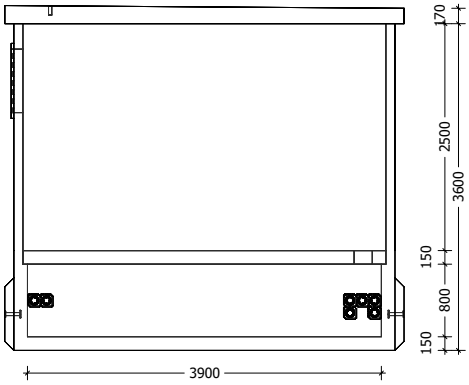

Gewicht cabine + kelder / Poids cabine + cave	25070 kg
Gewicht vloerplaat / Poids entresol	7138 kg
Gewicht dak / Poids toit	10770 kg
Totaal Gewicht / Poids total	42978 kg
Hijsvoorziening cabine / Dispositif de levage de la cabine	8x KKA 20T
Hijsvoorziening dak / Dispositif de levage du toit	4x M24
Optie - kelderhoogte / Option - hauteur de la cave	950 - 1000 mm
Optie - keldermuur / Option - mur de séparation dans la cave	1230 kg
Optie - tussenmuur lokaal / Option - mur de séparation dans le local	2560 kg

Cabine type C5000.4500
Cabine type C5000.4500

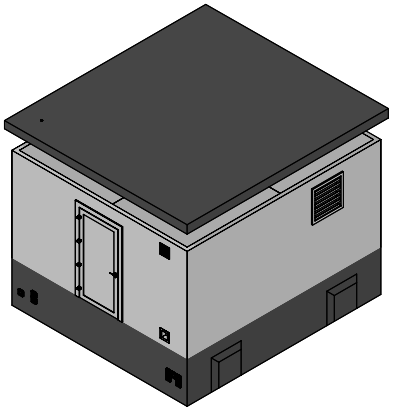

Bovenaanzicht
Vue en plan

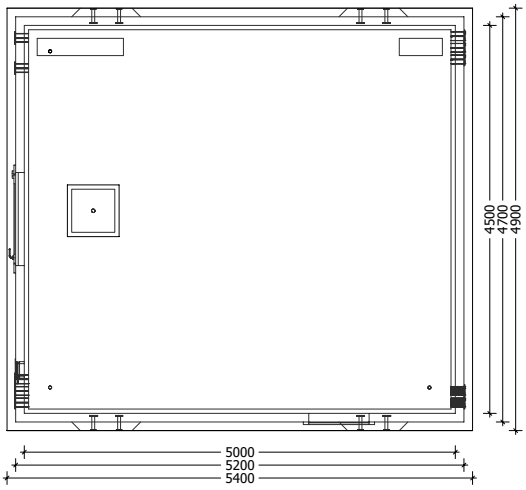

Vooraanzicht
Vue en face

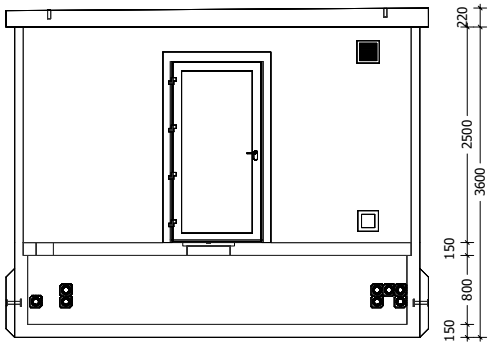

Zijaanzicht
Vue de côté

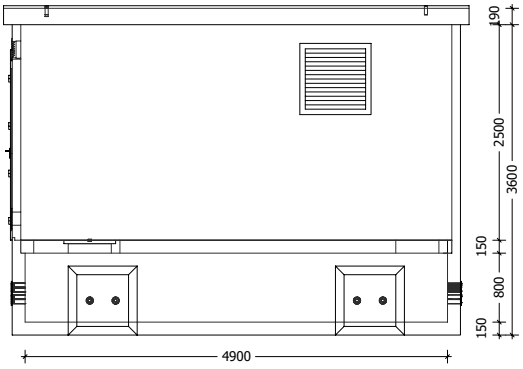

Achteraanzicht
Vue arrière

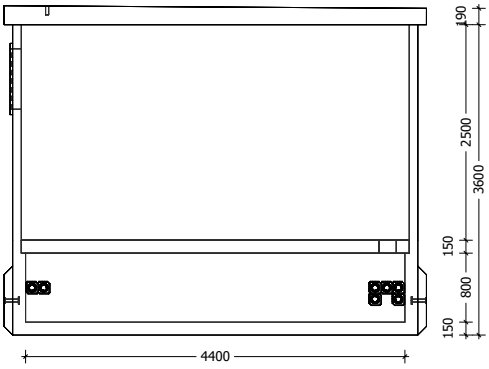

Gewicht cabine + kelder / Poids cabine + cave	26969 kg
Gewicht vloerplaat / Poids entresol	8056 kg
Gewicht dak / Poids toit	13290 kg
Totaal Gewicht / Poids total	48315 kg
Hijsvoorziening cabine / Dispositif de levage de la cabine	8x KKA 20T
Hijsvoorziening dak / Dispositif de levage du toit	4x M24
Optie - kelderhoogte / Option - hauteur de la cave	950 - 1000 mm
Optie - keldermuur / Option - mur de séparation dans la cave	1385 kg
Optie - tussenmuur lokaal / Option - mur de séparation dans le local	2885 kg

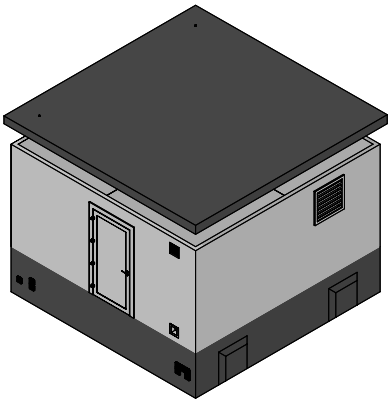

Cabine type C5000.5000
Cabine type C5000.5000

Bovenaanzicht
Vue en plan

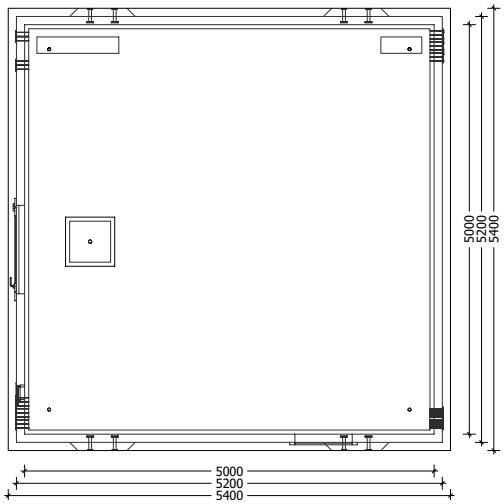

Vooraanzicht
Vue en face

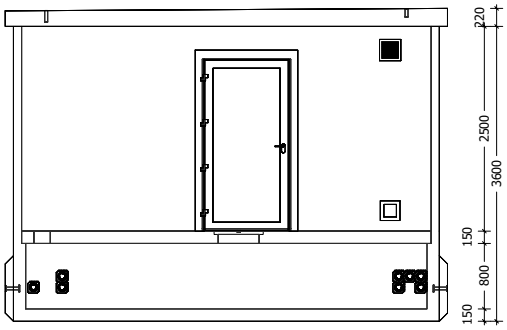

Zijaanzicht
Vue de côté

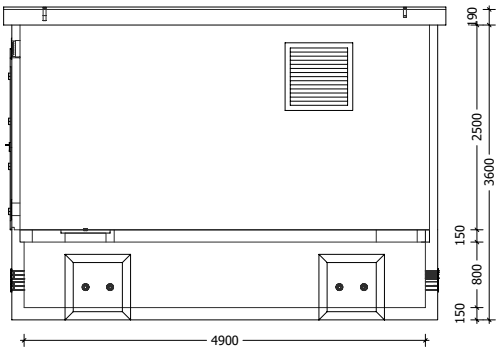

Achteraanzicht
Vue arrière

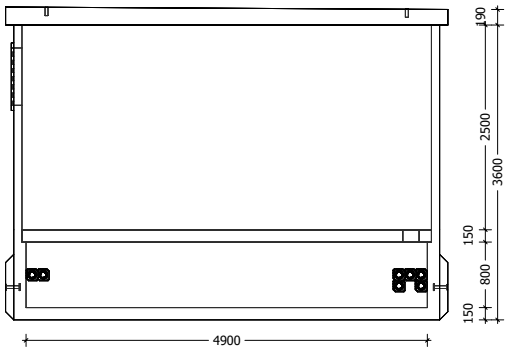

Gewicht cabine + kelder / Poids cabine + cave	28871 kg
Gewicht vloerplaat / Poids entresol	8975 kg
Gewicht dak / Poids toit	14646 kg
Totaal Gewicht / Poids total	52492 kg
Hijsvoorziening cabine / Dispositif de levage de la cabine	8x KKA 20T
Hijsvoorziening dak / Dispositif de levage du toit	4x M24
Optie - kelderhoogte / Option - hauteur de la cave	950 - 1000 mm
Optie - keldermuur / Option - mur de séparation dans la cave	1535 kg
Optie - tussenmuur lokaal / Option - mur de séparation dans le local	3200 kg

Cabine type C5500.2500
Cabine type C5500.2500

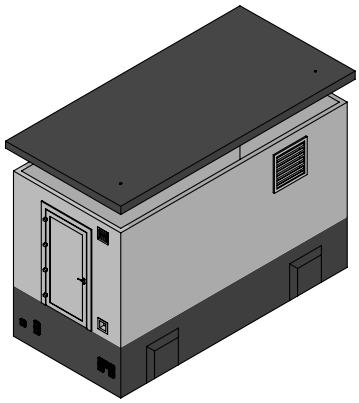

Bovenaanzicht
Vue en plan

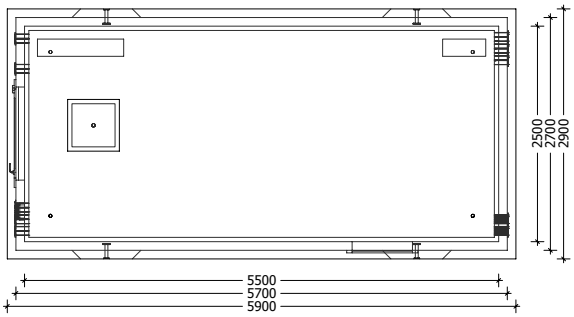

Vooraanzicht
Vue en face

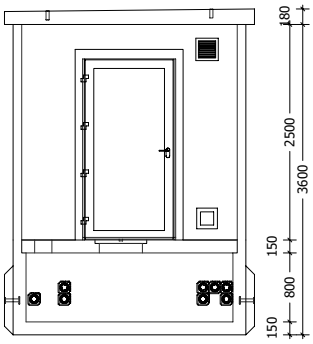

Zijaanzicht
Vue de côté

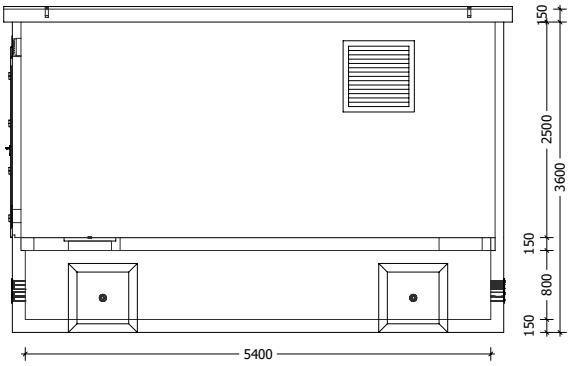

Achteraanzicht
Vue arrière

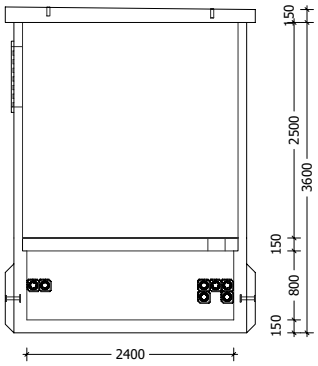

Gewicht cabine + kelder / Poids cabine + cave	20817 kg
Gewicht vloerplaat / Poids entresol	4841 kg
Gewicht dak / Poids toit	6917 kg
Totaal Gewicht / Poids total	32575 kg
Hijsvoorziening cabine / Dispositif de levage de la cabine	8x KKA 20T
Hijsvoorziening dak / Dispositif de levage du toit	4x M24
Optie - kelderhoogte / Option - hauteur de la cave	950 - 1000 mm
Optie - keldermuur / Option - mur de séparation dans la cave	770 kg
Optie - tussenmuur lokaal / Option - mur de séparation dans le local	1600 kg

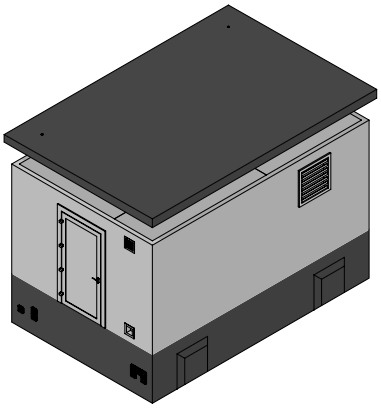

Cabine type C5500.3500
Cabine type C5500.3500

Bovenaanzicht
Vue en plan

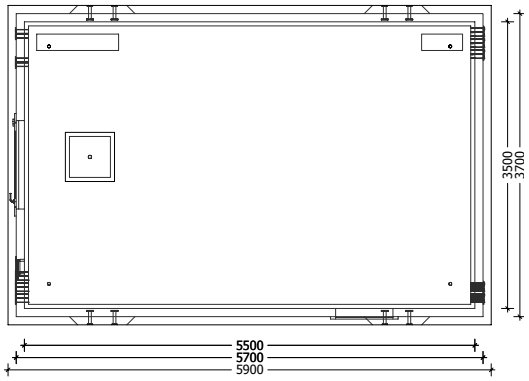

Vooraanzicht
Vue en face

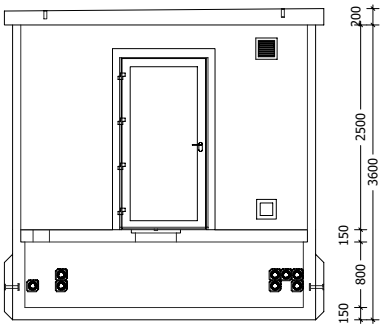

Zijaanzicht
Vue de côté

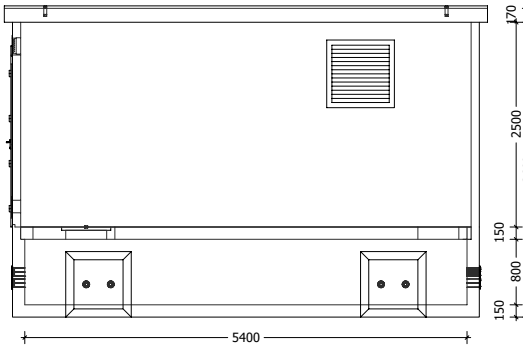

Achteraanzicht
Vue arrière

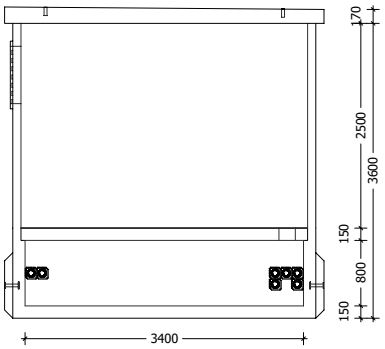

Gewicht cabine + kelder / Poids cabine + cave	24795 kg
Gewicht vloerplaat / Poids entresol	6862 kg
Gewicht dak / Poids toit	10430 kg
Totaal Gewicht / Poids total	42087 kg
Hijsvoorziening cabine / Dispositif de levage de la cabine	8x KKA 20T
Hijsvoorziening dak / Dispositif de levage du toit	4x M24
Optie - kelderhoogte / Option - hauteur de la cave	950 - 1000 mm
Optie - keldermuur / Option - mur de séparation dans la cave	1080 kg
Optie - tussenmuur lokaal / Option - mur de séparation dans le local	2245 kg

Cabine type C5500.4500
Cabine type C5500.4500

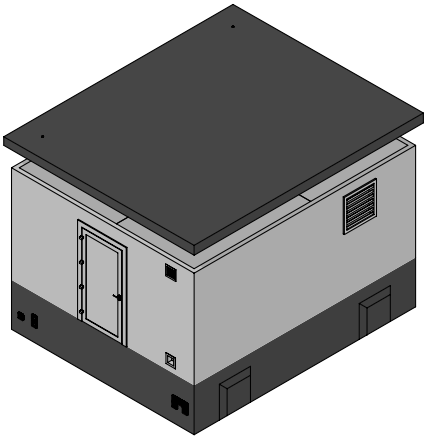

Bovenaanzicht
Vue en plan

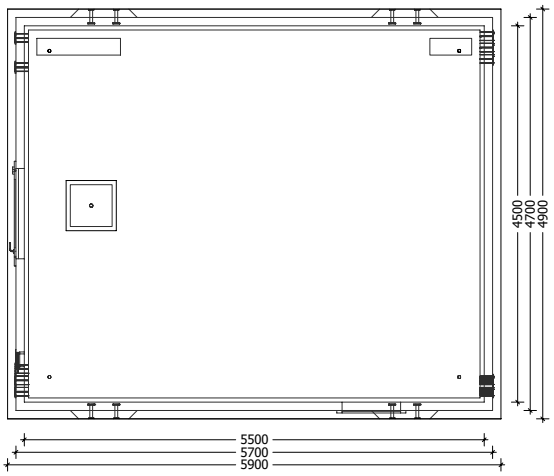

Vooraanzicht
Vue en face

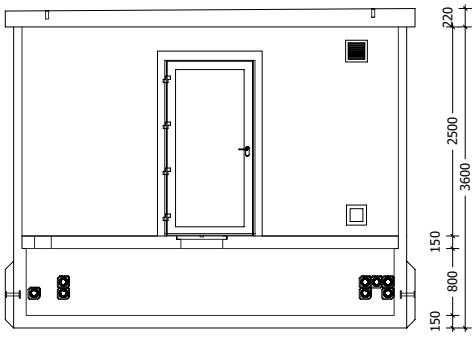

Zijaanzicht
Vue de côté

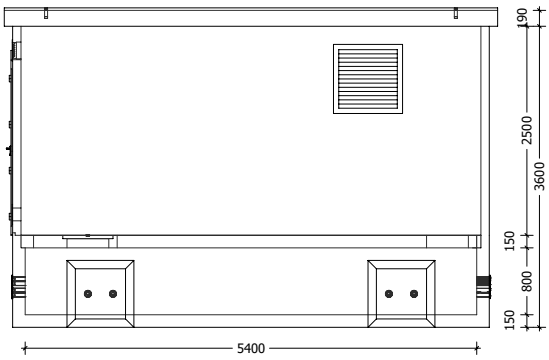

Achteraanzicht
Vue arrière

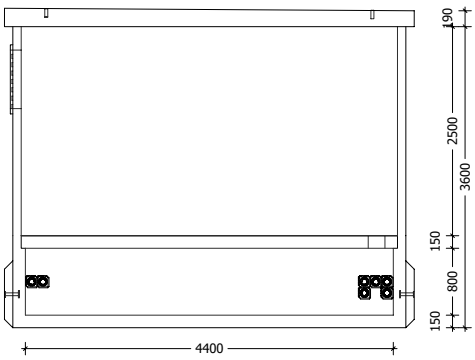

Gewicht cabine + kelder / Poids cabine + cave	28776 kg
Gewicht vloerplaat / Poids entresol	8883 kg
Gewicht dak / Poids toit	14521 kg
Totaal Gewicht / Poids total	52180 kg
Hijsvoorziening cabine / Dispositif de levage de la cabine	8x KKA 20T
Hijsvoorziening dak / Dispositif de levage du toit	4x M24
Optie - kelderhoogte / Option - hauteur de la cave	950 - 1000 mm
Optie - keldermuur / Option - mur de séparation dans la cave	1385 kg
Optie - tussenmuur lokaal / Option - mur de séparation dans le local	2885 kg

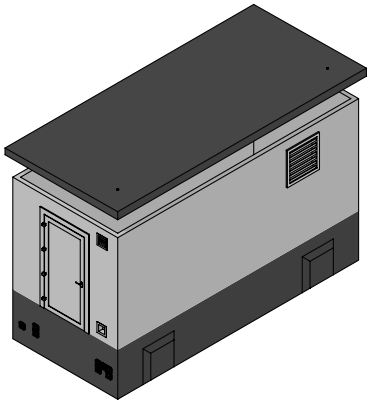

Cabine type C6000.2500
Cabine type C6000.2500

Bovenaanzicht
Vue en plan

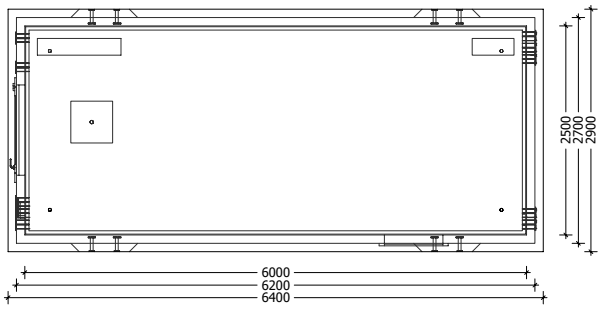

Vooraanzicht
Vue en face

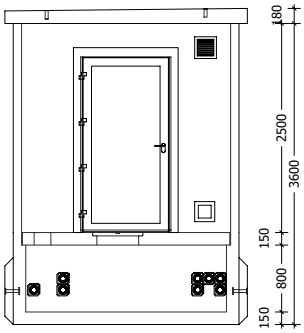

Zijaanzicht
Vue de côté

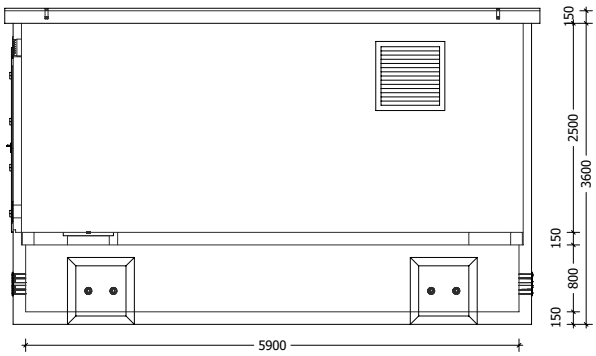

Achteraanzicht
Vue arrière

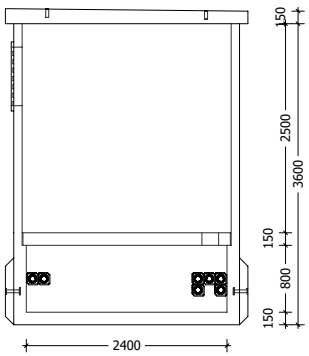

Gewicht cabine + kelder / Poids cabine + cave	22252 kg
Gewicht vloerplaat / Poids entresol	5300 kg
Gewicht dak / Poids toit	7503 kg
Totaal Gewicht / Poids total	35055 kg
Hijsvoorziening cabine / Dispositif de levage de la cabine	8x KKA 20T
Hijsvoorziening dak / Dispositif de levage du toit	4x M24
Optie - kelderhoogte / Option - hauteur de la cave	950 - 1000 mm
Optie - keldermuur / Option - mur de séparation dans la cave	770 kg
Optie - tussenmuur lokaal / Option - mur de séparation dans le local	1600 kg

Cabine type C6000.3000
Cabine type C6000.3000

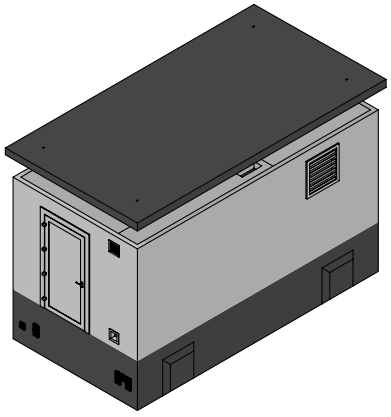

Bovenaanzicht
Vue en plan

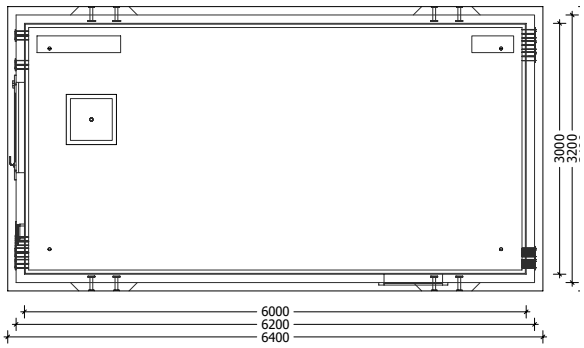

Vooraanzicht
Vue en face

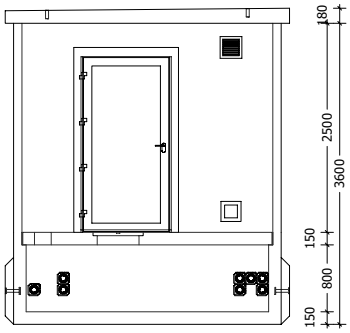

Zijaanzicht
Vue de côté

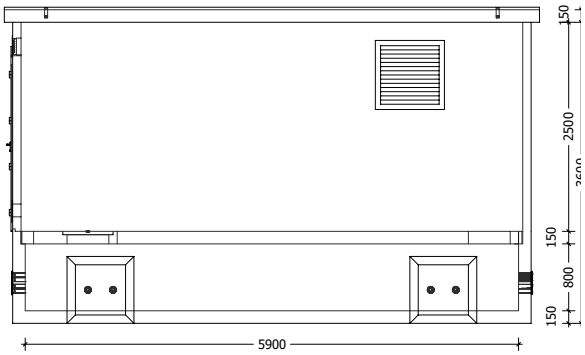

Achteraanzicht
Vue arrière

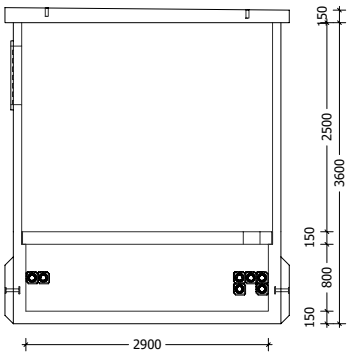

Gewicht cabine + kelder / Poids cabine + cave	24335 kg
Gewicht vloerplaat / Poids entresol	6403 kg
Gewicht dak / Poids toit	8797 kg
Totaal Gewicht / Poids total	39535 kg
Hijsvoorziening cabine / Dispositif de levage de la cabine	8x KKA 20T
Hijsvoorziening dak / Dispositif de levage du toit	4x M24
Optie - kelderhoogte / Option - hauteur de la cave	950 - 1000 mm
Optie - keldermuur / Option - mur de séparation dans la cave	920 kg
Optie - tussenmuur lokaal / Option - mur de séparation dans le local	1920 kg

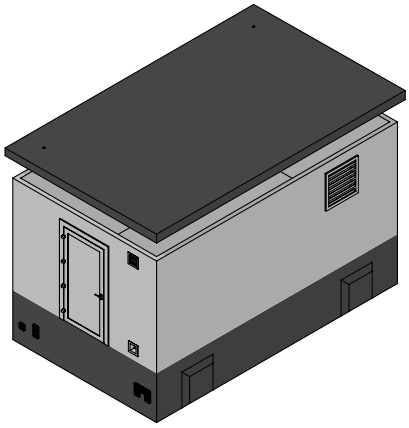

Cabine type C6000.3500
Cabine type C6000.3500

Bovenaanzicht
Vue en plan

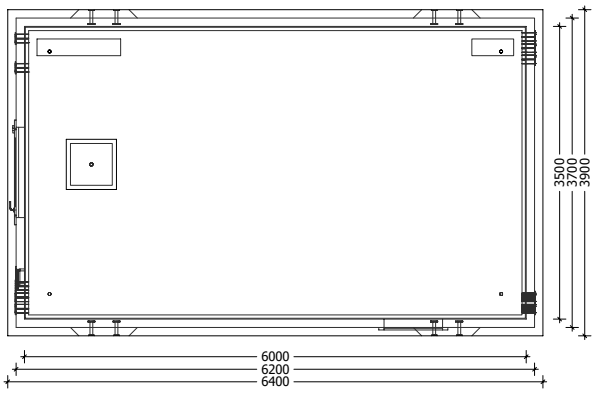

Vooraanzicht
Vue en face

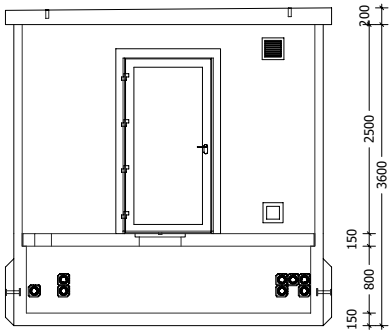

Zijaanzicht
Vue de côté

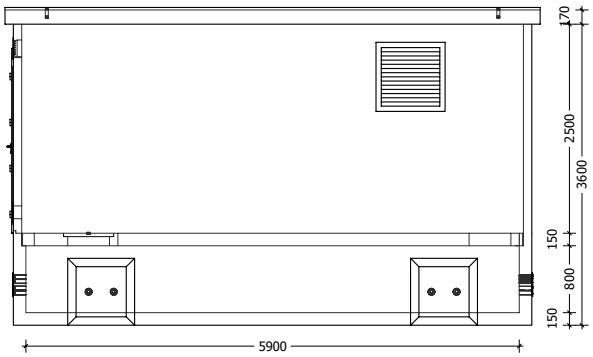

Achteraanzicht
Vue arrière

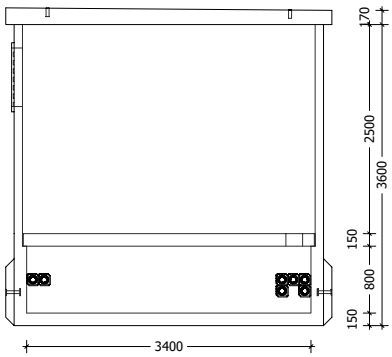

Gewicht cabine + kelder / Poids cabine + cave	26411 kg
Gewicht vloerplaat / Poids entresol	7505 kg
Gewicht dak / Poids toit	11314 kg
Totaal Gewicht / Poids total	45230 kg
Hijsvoorziening cabine / Dispositif de levage de la cabine	8x KKA 20T
Hijsvoorziening dak / Dispositif de levage du toit	4x M24
Optie - kelderhoogte / Option - hauteur de la cave	950 - 1000 mm
Optie - keldermuur / Option - mur de séparation dans la cave	1080 kg
Optie - tussenmuur lokaal / Option - mur de séparation dans le local	2245 kg

Cabine type C6000.4000
Cabine type C6000.4000

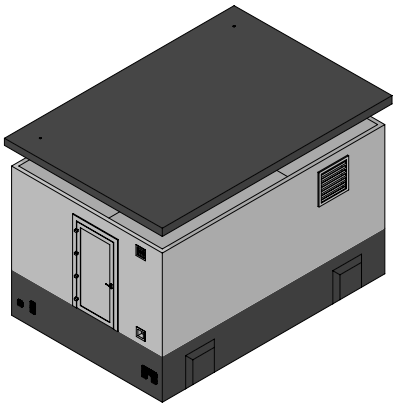

Bovenaanzicht
Vue en plan

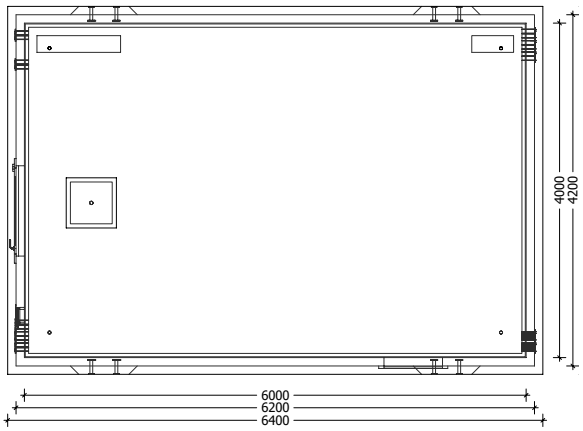

Vooraanzicht
Vue en face

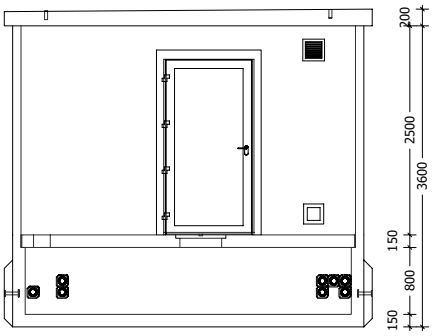

Zijaanzicht
Vue de côté

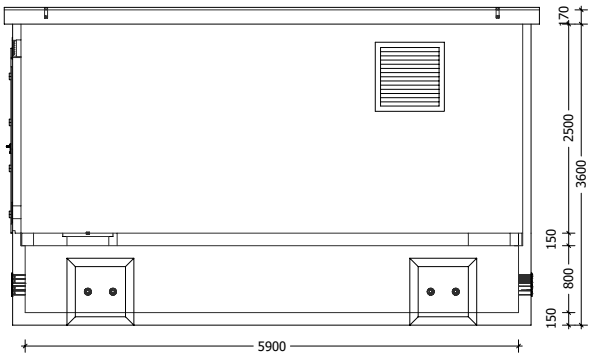

Achteraanzicht
Vue arrière

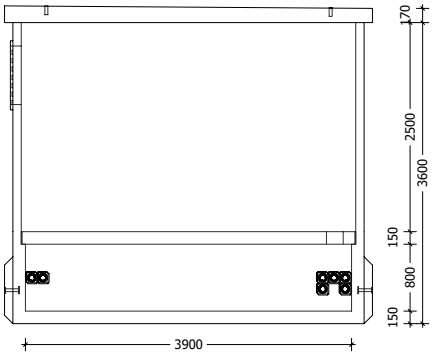

Gewicht cabine + kelder / Poids cabine + cave	28494 kg
Gewicht vloerplaat / Poids entresol	8608 kg
Gewicht dak / Poids toit	12764 kg
Totaal Gewicht / Poids total	49866 kg
Hijsvoorziening cabine / Dispositif de levage de la cabine	8x KKA 20T
Hijsvoorziening dak / Dispositif de levage du toit	4x M24
Optie - kelderhoogte / Option - hauteur de la cave	950 - 1000 mm
Optie - keldermuur / Option - mur de séparation dans la cave	1230 kg
Optie - tussenmuur lokaal / Option - mur de séparation dans le local	2560 kg
Hijsvoorziening dak / Dispositif de levage du toit	4 x M24

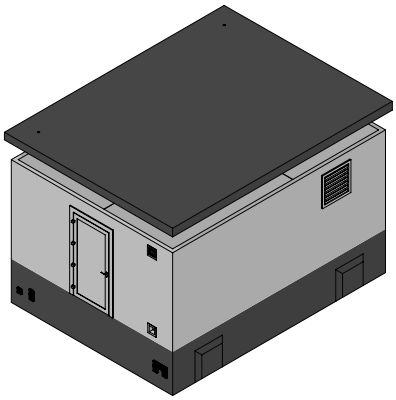

Cabine type C6000.4500
Cabine type C6000.4500

Bovenaanzicht
Vue en plan

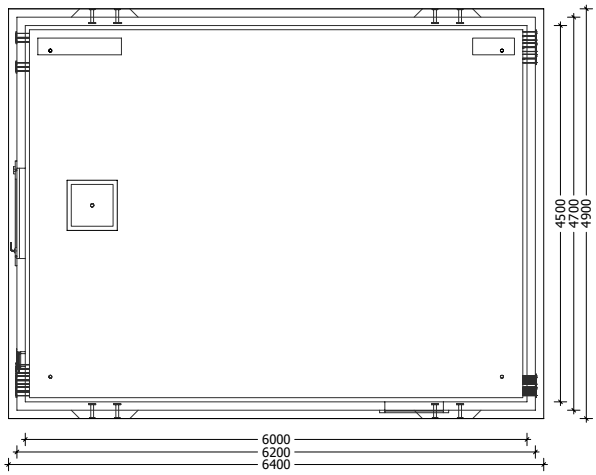

Vooraanzicht
Vue en face

Vooraanzicht

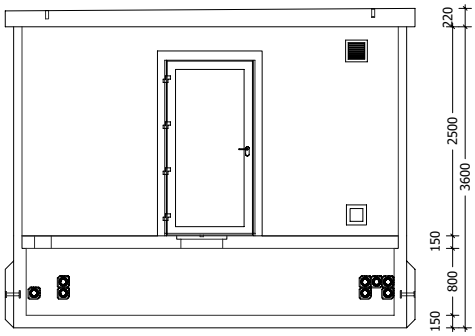

Zijaanzicht
Vue de côté

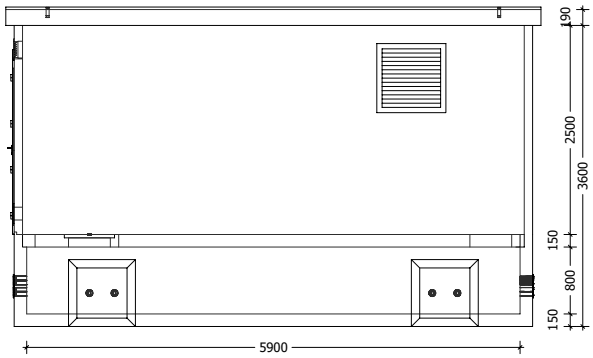

Achteraanzicht
Vue arrière

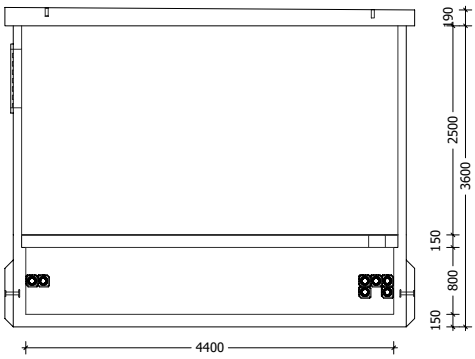

Gewicht cabine + kelder / Poids cabine + cave	30576 kg
Gewicht vloerplaat / Poids entresol	9710 kg
Gewicht dak / Poids toit	15751 kg
Totaal Gewicht / Poids total	56037 kg
Hijsvoorziening cabine / Dispositif de levage de la cabine	8x KKA 20T
Hijsvoorziening dak / Dispositif de levage du toit	4x M24
Optie - kelderhoogte / Option - hauteur de la cave	950 - 1000 mm
Optie - keldermuur / Option - mur de séparation dans la cave	1385 kg
Optie - tussenmuur lokaal / Option - mur de séparation dans le local	2885 kg
Hijsvoorziening dak / Dispositif de levage du toit	4 x M24

Cabine type C6000.5000
Cabine type C6000.5000

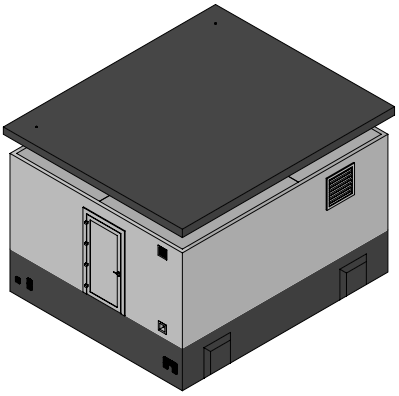

Bovenaanzicht
Vue en plan

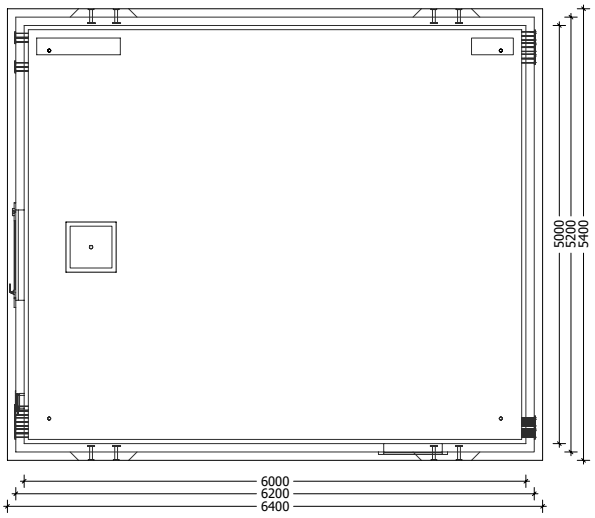

Vooraanzicht
Vue en face

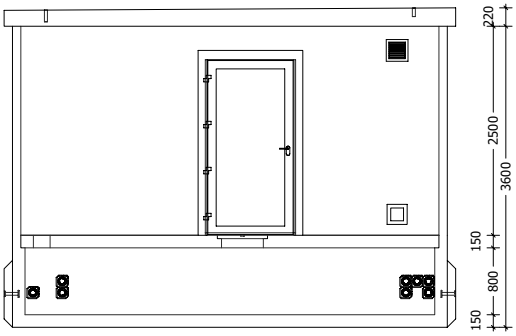

Zijaanzicht
Vue de côté

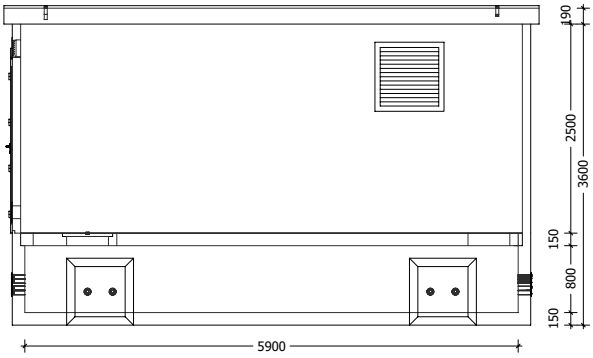

Achteraanzicht
Vue arrière

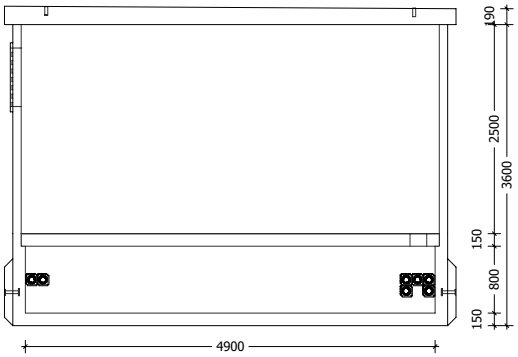

Gewicht cabine + kelder / Poids cabine + cave	32665 kg
Gewicht vloerplaat / Poids entresol	10813 kg
Gewicht dak / Poids toit	17358 kg
Totaal Gewicht / Poids total	60836 kg
Hijsvoorziening cabine / Dispositif de levage de la cabine	8x KKA 20T
Hijsvoorziening dak / Dispositif de levage du toit	4x M24
Optie - kelderhoogte / Option - hauteur de la cave	950 - 1000 mm
Optie - keldermuur / Option - mur de séparation dans la cave	1535 kg
Optie - tussenmuur lokaal / Option - mur de séparation dans le local	3200 kg

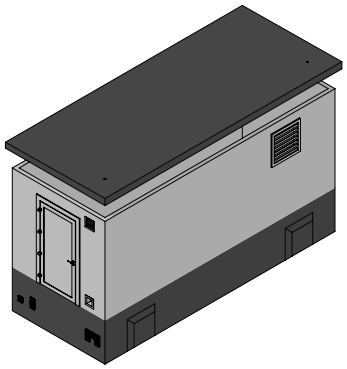

Cabine type C6500.2500
Cabine type C6500.2500

Bovenaanzicht
Vue en plan

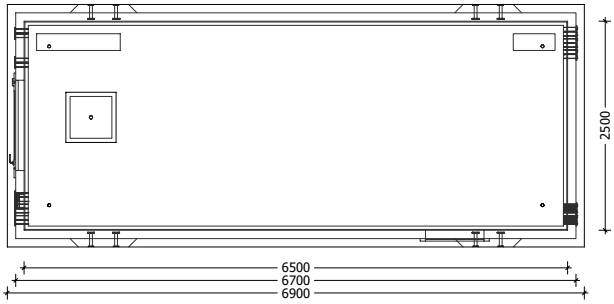

Vooraanzicht
Vue en face

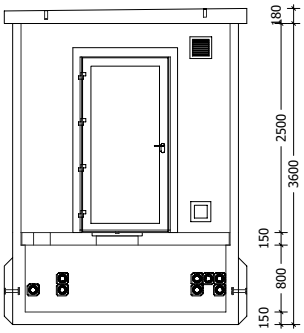

Zijaanzicht
Vue de côté

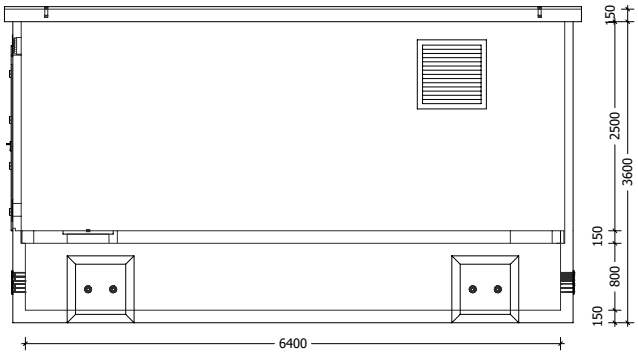

Achteraanzicht
Vue arrière

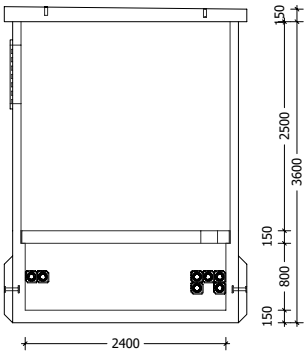

Gewicht cabine + kelder / Poids cabine + cave	23965 kg
Gewicht vloerplaat / Poids entresol	5759 kg
Gewicht dak / Poids toit	8090 kg
Totaal Gewicht / Poids total	37814 kg
Hijsvoorziening cabine / Dispositif de levage de la cabine	8x KKA 20T
Hijsvoorziening dak / Dispositif de levage du toit	4x M24
Optie - kelderhoogte / Option - hauteur de la cave	950 - 1000 mm
Optie - keldermuur / Option - mur de séparation dans la cave	770 kg
Optie - tussenmuur lokaal / Option - mur de séparation dans le local	1600 kg

Cabine type C6500.3500
Cabine type C6500.3500

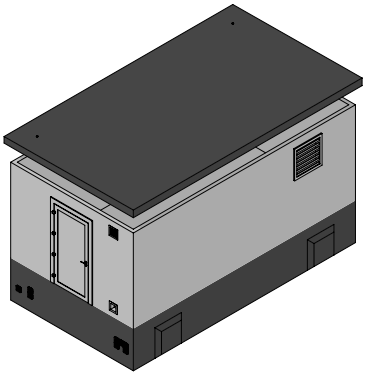

Bovenaanzicht
Vue en plan

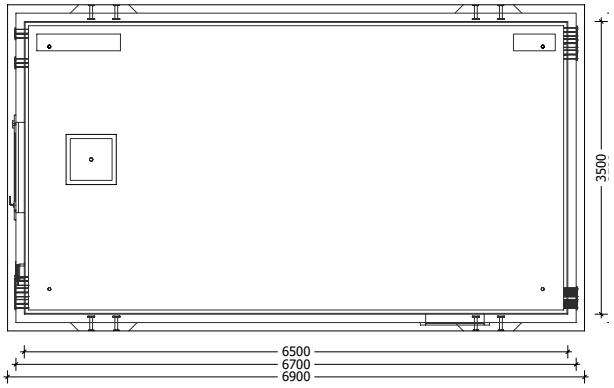

Vooraanzicht
Vue en face

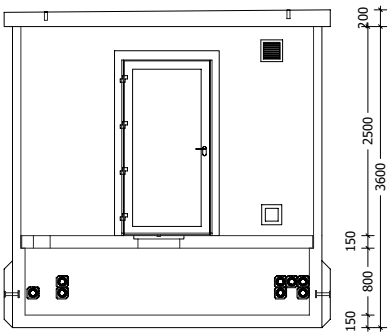

Zijaanzicht
Vue de côté

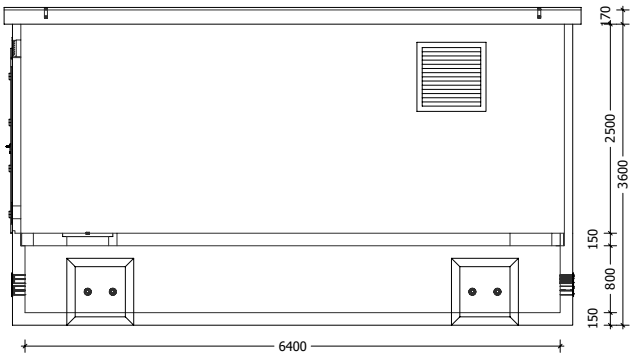

Achteraanzicht
Vue arrière

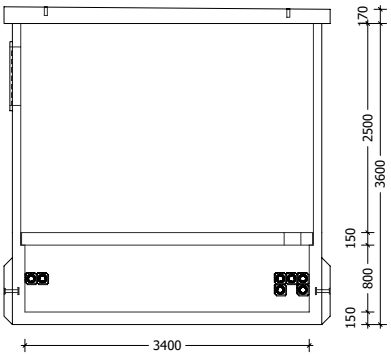

Gewicht cabine + kelder / Poids cabine + cave	28300 kg
Gewicht vloerplaat / Poids entresol	8400 kg
Gewicht dak / Poids toit	12200 kg
Totaal Gewicht / Poids total	48900 kg
Hijsvoorziening cabine / Dispositif de levage de la cabine	8x KKA 20T
Hijsvoorziening dak / Dispositif de levage du toit	4x M24
Optie - kelderhoogte / Option - hauteur de la cave	950 - 1000 mm
Optie - keldermuur / Option - mur de séparation dans la cave	1080 kg
Optie - tussenmuur lokaal / Option - mur de séparation dans le local	2245 kg

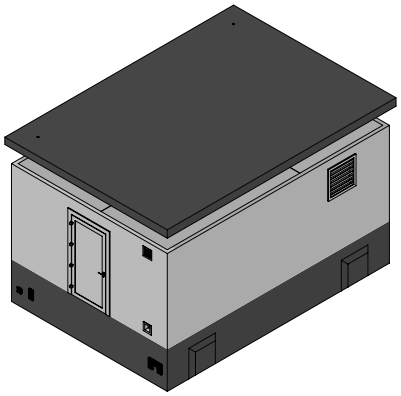

Cabine type C6500.4500
Cabine type C6500.4500

Bovenaanzicht
Vue en plan

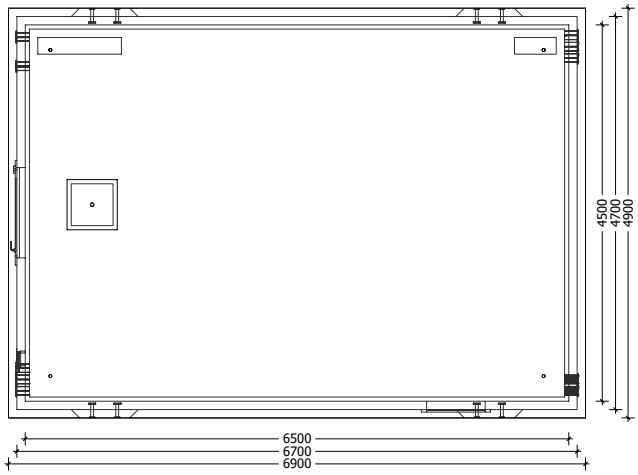

Vooraanzicht
Vue en face

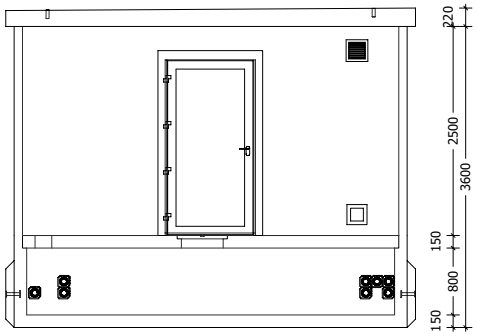

Zijaanzicht
Vue de côté

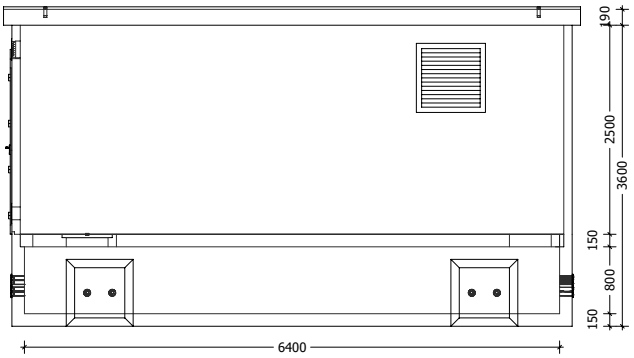

Achteraanzicht
Vue arrière

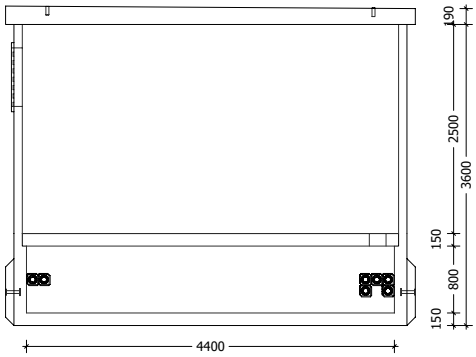

Gewicht cabine + kelder / Poids cabine + cave	32700 kg
Gewicht vloerplaat / Poids entresol	10800 kg
Gewicht dak / Poids toit	17000 kg
Totaal Gewicht / Poids total	60500 kg
Hijsvoorziening cabine / Dispositif de levage de la cabine	8x KKA 20T
Hijsvoorziening dak / Dispositif de levage du toit	4x M24
Optie - kelderhoogte / Option - hauteur de la cave	950 - 1000 mm
Optie - keldermuur / Option - mur de séparation dans la cave	1385 kg
Optie - tussenmuur lokaal / Option - mur de séparation dans le local	2885 kg

Cabine type C7000.2500
Cabine type C7000.2500

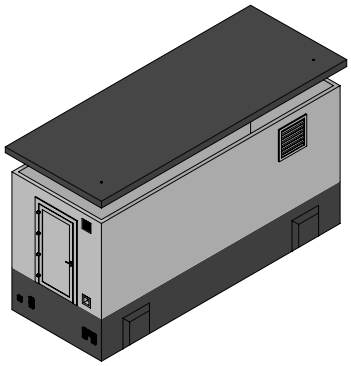

Bovenaanzicht
Vue en plan

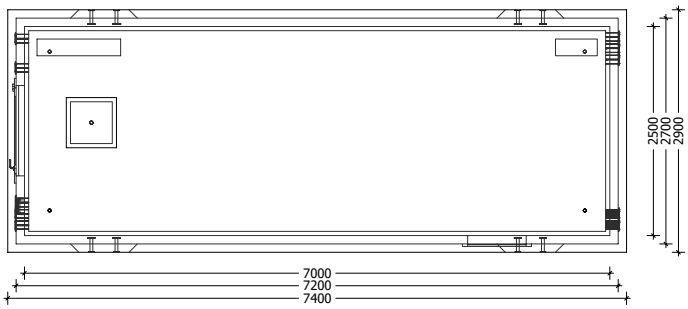

Vooraanzicht
Vue en face

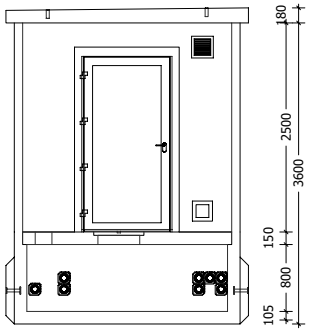

Zijaanzicht
Vue de côté

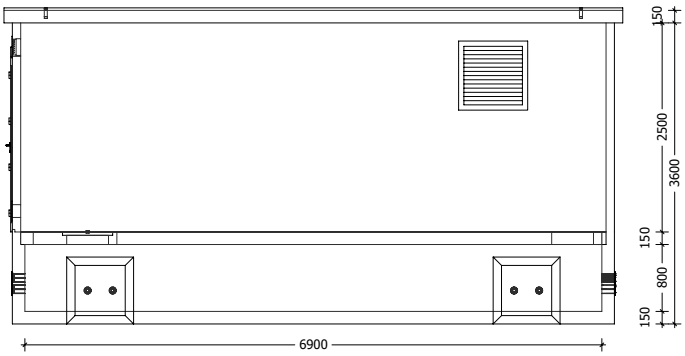

Achteraanzicht
Vue arrière

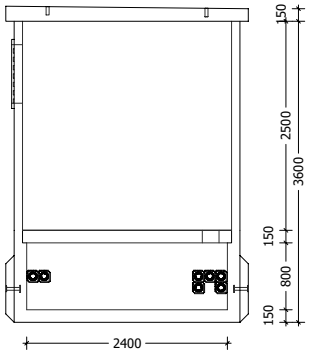

Gewicht cabine + kelder / Poids cabine + cave	25400 kg
Gewicht vloerplaat / Poids entresol	6219 kg
Gewicht dak / Poids toit	8676 kg
Totaal Gewicht / Poids total	40295 kg
Hijsvoorziening cabine / Dispositif de levage de la cabine	8x KKA 20T
Hijsvoorziening dak / Dispositif de levage du toit	4x M24
Optie - kelderhoogte / Option - hauteur de la cave	950 - 1000 mm
Optie - keldermuur / Option - mur de séparation dans la cave	770 kg
Optie - tussenmuur lokaal / Option - mur de séparation dans le local	1600 kg

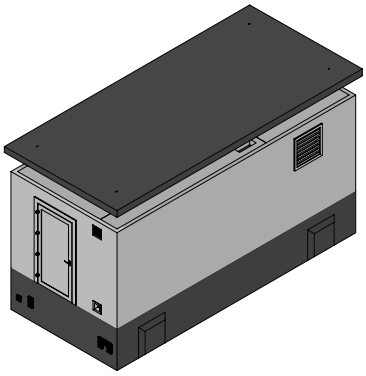

Cabine type C7000.3000
Cabine type C7000.3000

Bovenaanzicht
Vue en plan

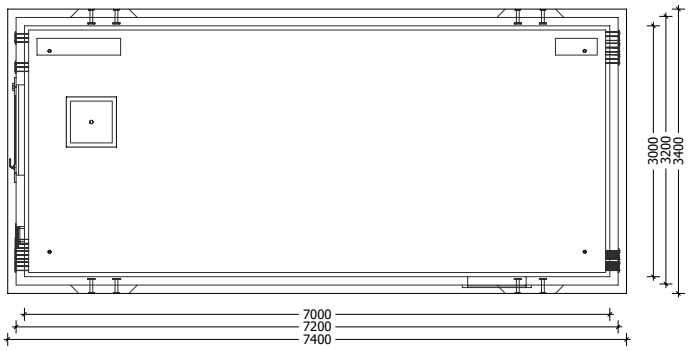

Vooraanzicht
Vue en face

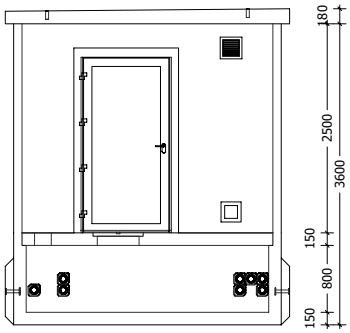

Zijaanzicht
Vue de côté

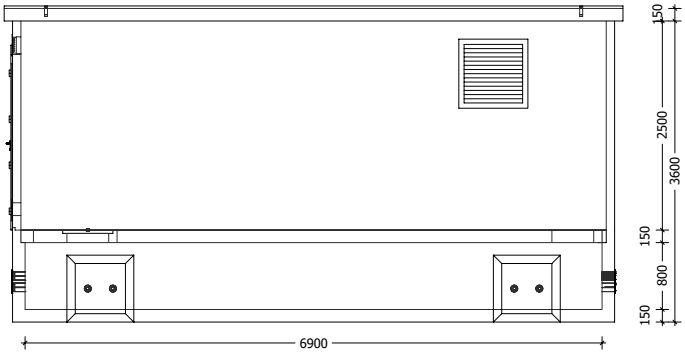

Achteraanzicht
Vue arrière

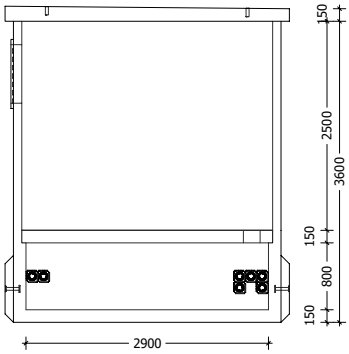

Gewicht cabine + kelder / Poids cabine + cave	27700 kg
Gewicht vloerplaat / Poids entresol	7800 kg
Gewicht dak / Poids toit	10171 kg
Totaal Gewicht / Poids total	45671 kg
Hijsvoorziening cabine / Dispositif de levage de la cabine	8x KKA 20T
Hijsvoorziening dak / Dispositif de levage du toit	4x M24
Optie - kelderhoogte / Option - hauteur de la cave	950 - 1000 mm
Optie - keldermuur / Option - mur de séparation dans la cave	920 kg
Optie - tussenmuur lokaal / Option - mur de séparation dans le local	1920 kg

Cabine type C7000.3500
Cabine type C7000.3500

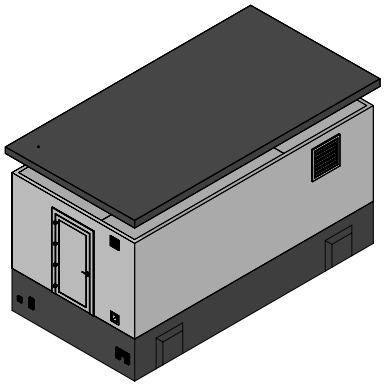

Bovenaanzicht
Vue en plan

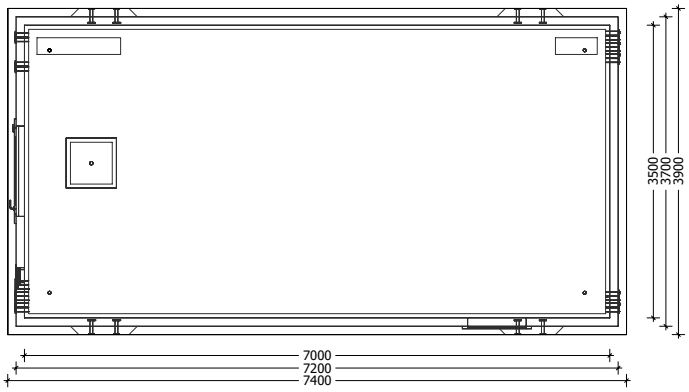

Vooraanzicht
Vue en face

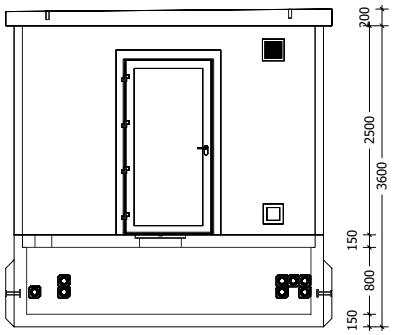

Zijaanzicht
Vue de côté

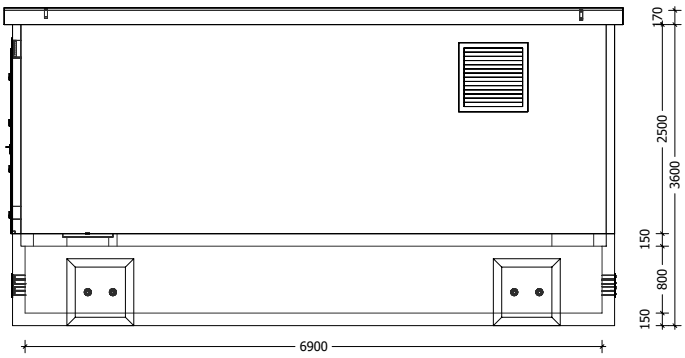

Achteraanzicht
Vue arrière

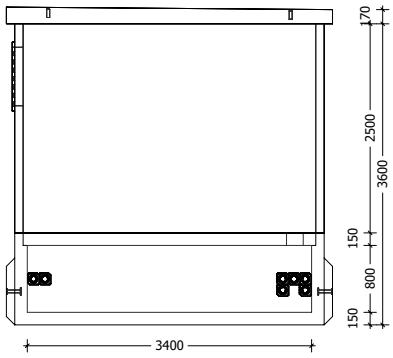

Gewicht cabine + kelder / Poids cabine + cave	29657 kg
Gewicht vloerplaat / Poids entresol	9100 kg
Gewicht dak / Poids toit	13081 kg
Totaal Gewicht / Poids total	51838 kg
Hijsvoorziening cabine / Dispositif de levage de la cabine	8x KKA 20T
Hijsvoorziening dak / Dispositif de levage du toit	4x M24
Optie - kelderhoogte / Option - hauteur de la cave	950 - 1000 mm
Optie - keldermuur / Option - mur de séparation dans la cave	1080 kg
Optie - tussenmuur lokaal / Option - mur de séparation dans le local	2245 kg

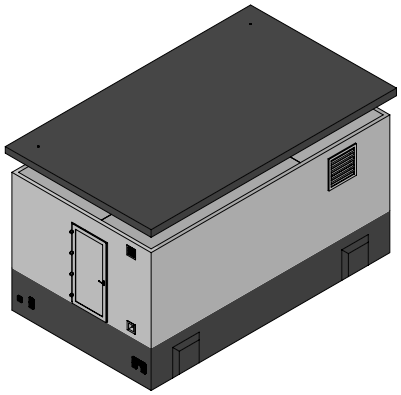

Cabine type C7000.4000
Cabine type C7000.4000

Bovenaanzicht
Vue en plan

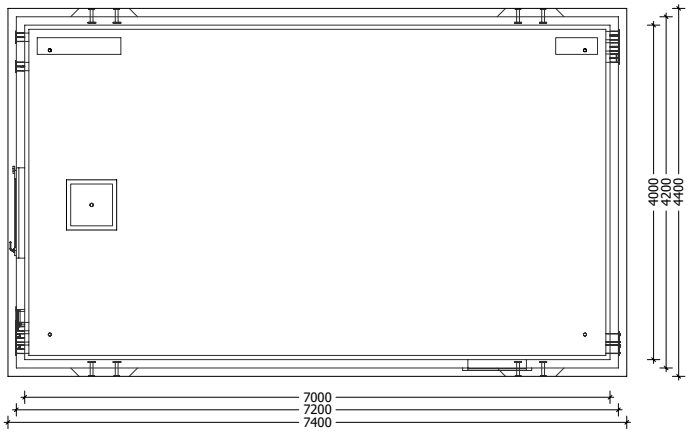

Vooraanzicht
Vue en face

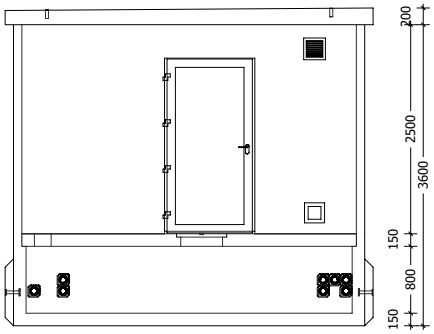

Zijaanzicht
Vue de côté

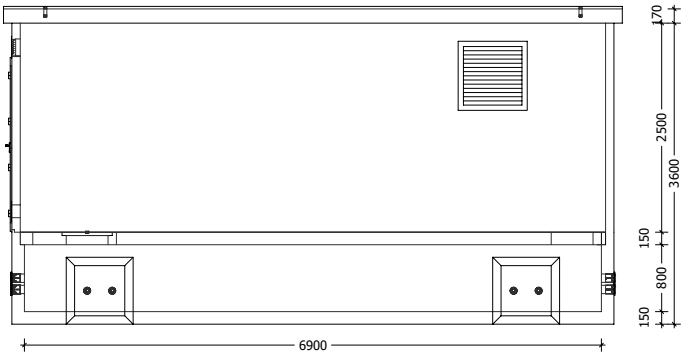

Achteraanzicht
Vue arrière

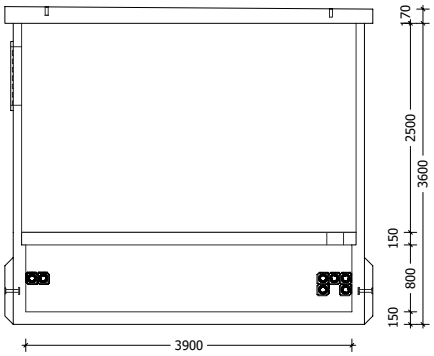

Gewicht cabine + kelder / Poids cabine + cave	31924 kg
Gewicht vloerplaat / Poids entresol	10078 kg
Gewicht dak / Poids toit	14758 kg
Totaal Gewicht / Poids total	56760 kg
Hijsvoorziening cabine / Dispositif de levage de la cabine	8x KKA 20T
Hijsvoorziening dak / Dispositif de levage du toit	4x M24
Optie - kelderhoogte / Option - hauteur de la cave	950 - 1000 mm
Optie - keldermuur / Option - mur de séparation dans la cave	1230 kg
Optie - tussenmuur lokaal / Option - mur de séparation dans le local	2560 kg

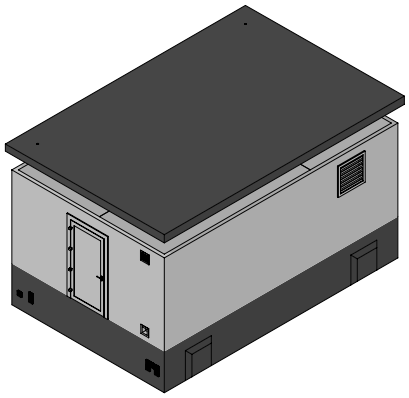

Cabine type C7000.4500
Cabine type C7000.4500

Bovenaanzicht
Vue en plan

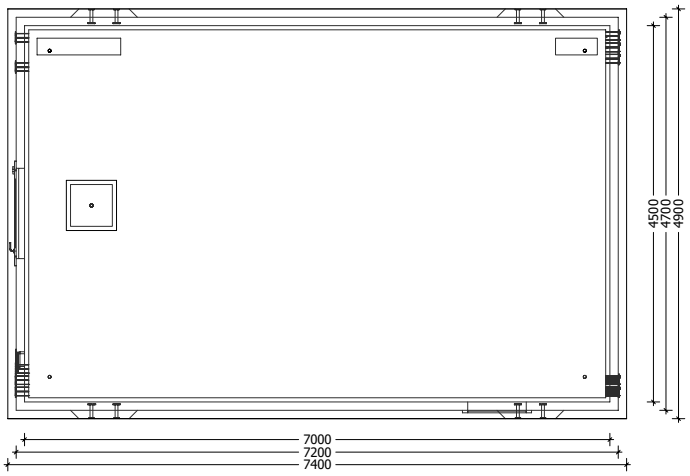

Vooraanzicht
Vue en face

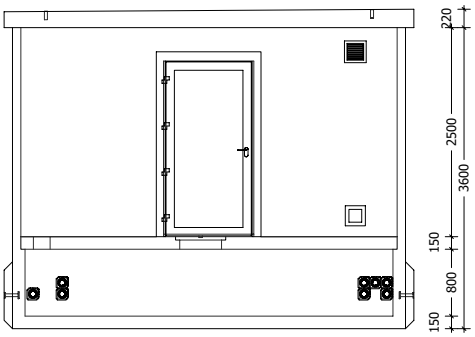

Zijaanzicht
Vue de côté

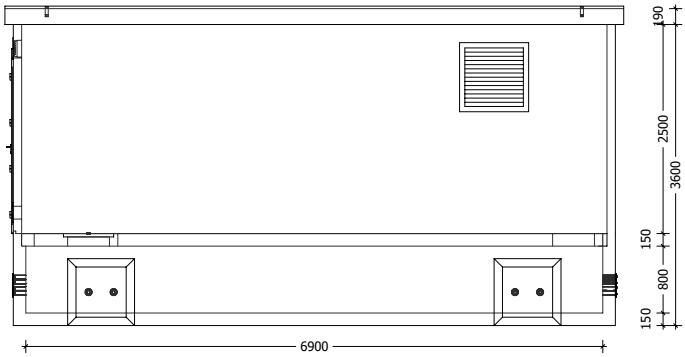

Achteraanzicht
Vue arrière

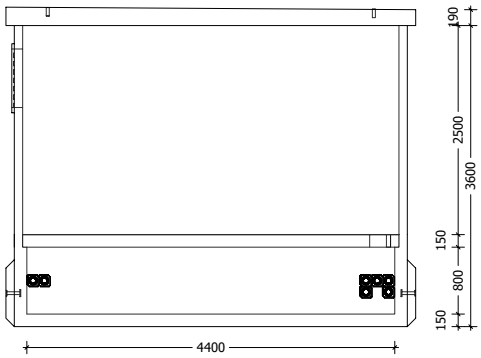

Gewicht cabine + kelder / Poids cabine + cave	34190 kg
Gewicht vloerplaat / Poids entresol	11364 kg
Gewicht dak / Poids toit	18212 kg
Totaal Gewicht / Poids total	63766 kg
Hijsvoorziening cabine / Dispositif de levage de la cabine	8x KKA 20T
Hijsvoorziening dak / Dispositif de levage du toit	4x M24
Optie - kelderhoogte / Option - hauteur de la cave	950 - 1000 mm
Optie - keldermuur / Option - mur de séparation dans la cave	1385 kg
Optie - tussenmuur lokaal / Option - mur de séparation dans le local	2885 kg

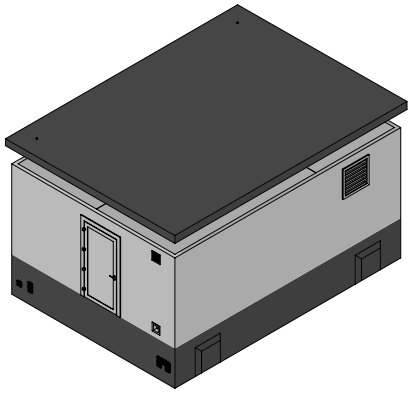

Cabine type C7000.5000
Cabine type C7000.5000

Bovenaanzicht
Vue en plan

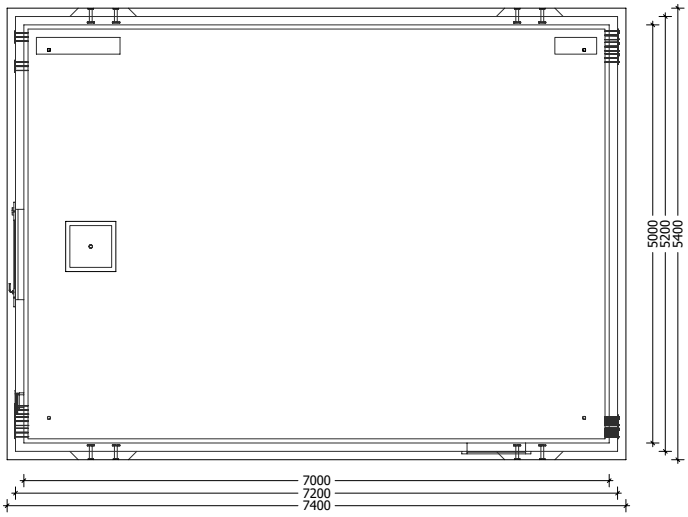

Vooraanzicht
Vue en face

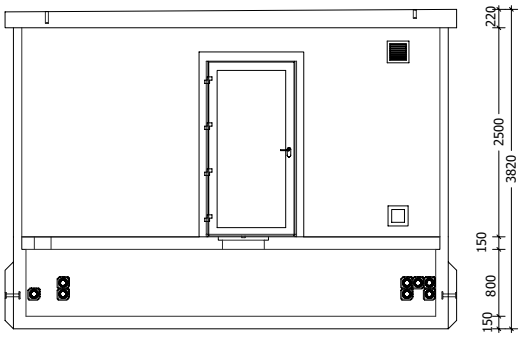

Zijaanzicht
Vue de côté

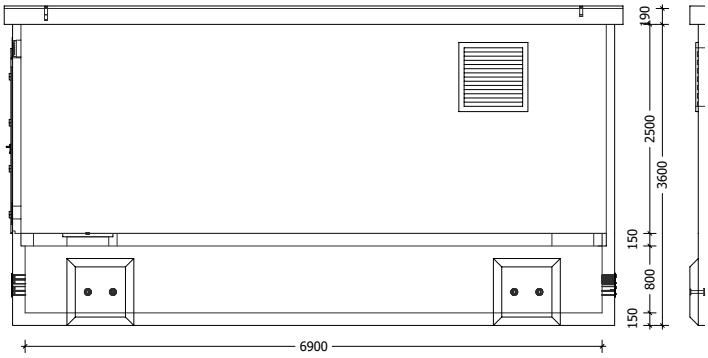

Achteraanzicht
Vue arrière

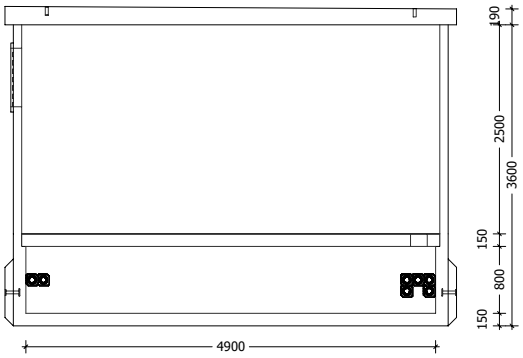

Gewicht cabine + kelder / Poids cabine + cave	36800 kg
Gewicht vloerplaat / Poids entresol	12900 kg
Gewicht dak / Poids toit	20100 kg
Totaal Gewicht / Poids total	69800 kg
Hijsvoorziening cabine / Dispositif de levage de la cabine	8x KKA 20T
Hijsvoorziening dak / Dispositif de levage du toit	4x M24
Optie - kelderhoogte / Option - hauteur de la cave	950 - 1000 mm
Optie - keldermuur / Option - mur de séparation dans la cave	1535 kg
Optie - tussenmuur lokaal / Option - mur de séparation dans le local	3200 kg

Cabine type C7500.2500
Cabine type C7500.2500

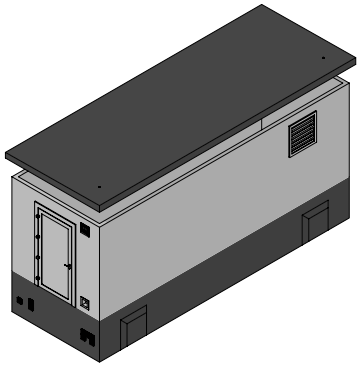

Bovenaanzicht
Vue en plan

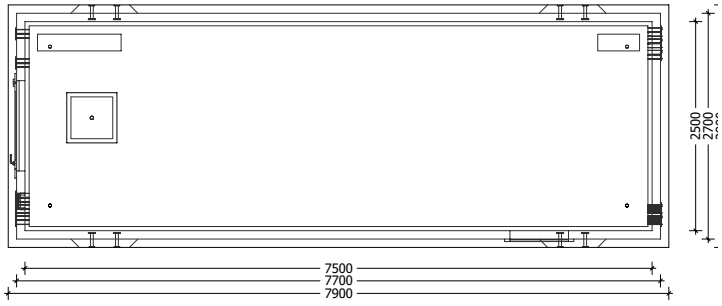

Vooraanzicht
Vue en face

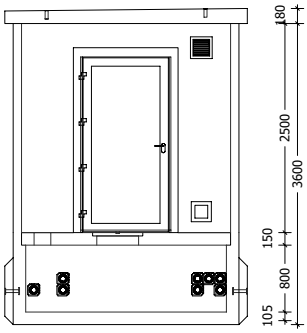

Zijaanzicht
Vue de côté

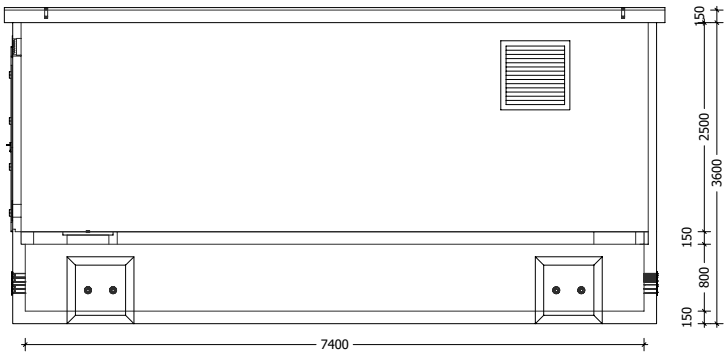

Achteraanzicht
Vue arrière

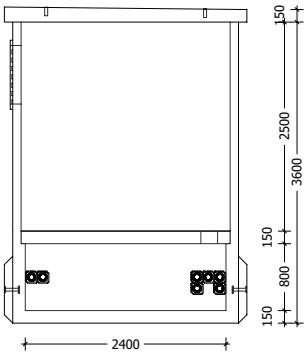

Gewicht cabine + kelder / Poids cabine + cave	26565 kg
Gewicht vloerplaat / Poids entresol	6678 kg
Gewicht dak / Poids toit	9262 kg
Totaal Gewicht / Poids total	42505 kg
Hijsvoorziening cabine / Dispositif de levage de la cabine	8x KKA 20T
Hijsvoorziening dak / Dispositif de levage du toit	4x M24
Optie - kelderhoogte / Option - hauteur de la cave	950 - 1000 mm
Optie - keldermuur / Option - mur de séparation dans la cave	770 kg
Optie - tussenmuur lokaal / Option - mur de séparation dans le local	1600 kg

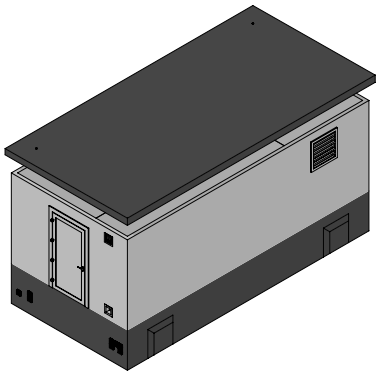

Cabine type C7500.3500
Cabine type C7500.3500

Bovenaanzicht
Vue en plan

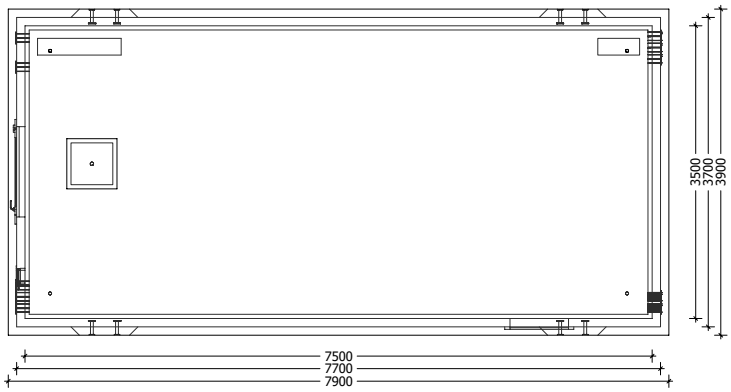

Vooraanzicht
Vue en face

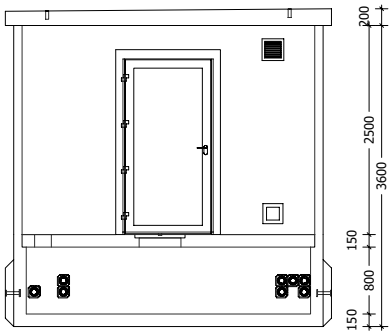

Zijaanzicht
Vue de côté

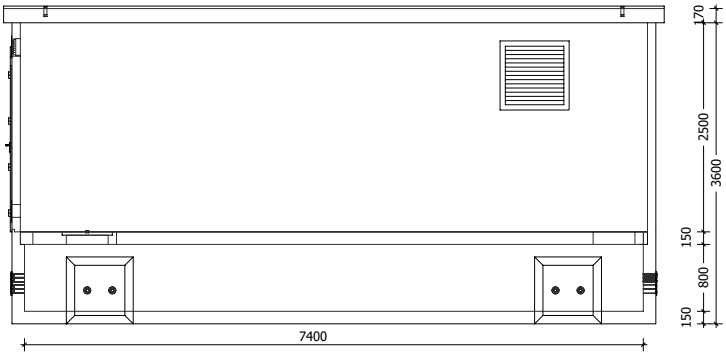

Achteraanzicht
Vue arrière

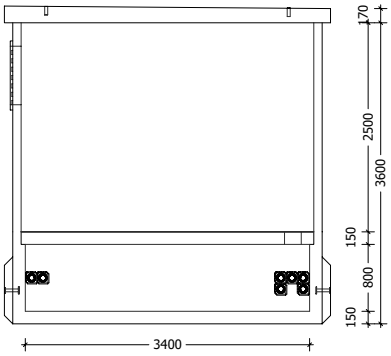

Gewicht cabine + kelder / Poids cabine + cave	31281 kg
Gewicht vloerplaat / Poids entresol	9434 kg
Gewicht dak / Poids toit	13965 kg
Totaal Gewicht / Poids total	54680 kg
Hijsvoorziening cabine / Dispositif de levage de la cabine	8x KKA 20T
Hijsvoorziening dak / Dispositif de levage du toit	4x M24
Optie - kelderhoogte / Option - hauteur de la cave	950 - 1000 mm
Optie - keldermuur / Option - mur de séparation dans la cave	1080 kg
Optie - tussenmuur lokaal / Option - mur de séparation dans le local	2245 kg

Cabine type C7500.4500
Cabine type C7500.4500

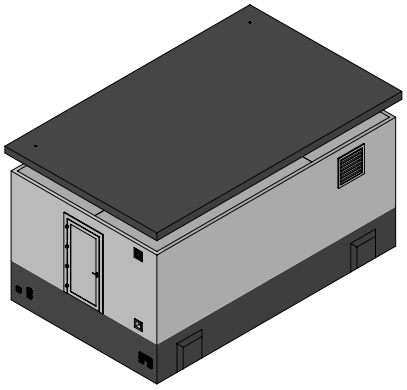

Bovenaanzicht
Vue en plan

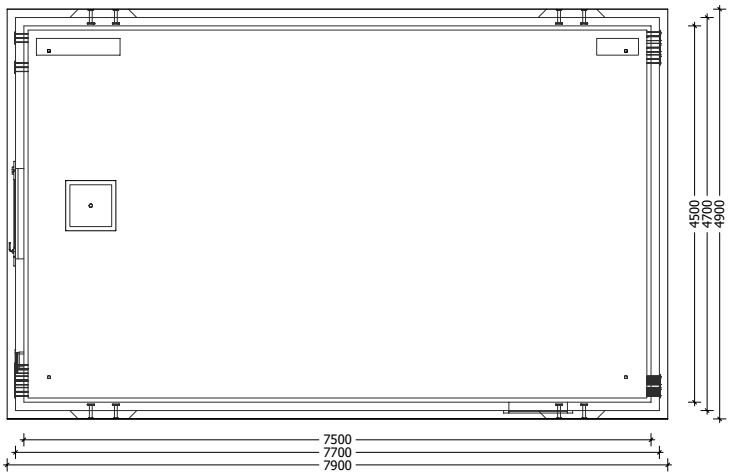

Vooraanzicht
Vue en face

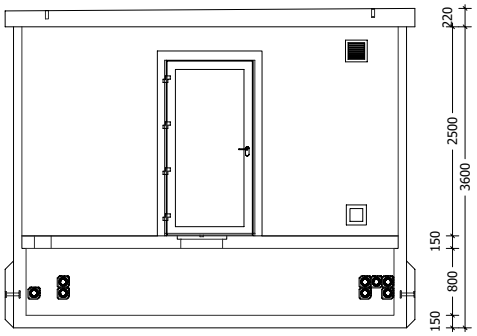

Zijaanzicht
Vue de côté

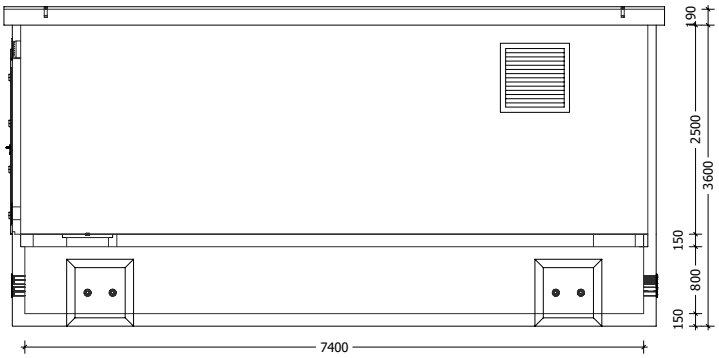

Achteraanzicht
Vue arrière

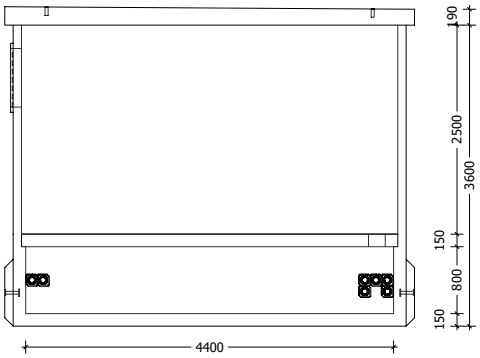

Gewicht cabine + kelder / Poids cabine + cave	35997 kg
Gewicht vloerplaat / Poids entresol	12191 kg
Gewicht dak / Poids toit	19443 kg
Totaal Gewicht / Poids total	67631 kg
Hijsvoorziening cabine / Dispositif de levage de la cabine	8x KKA 20T
Hijsvoorziening dak / Dispositif de levage du toit	4x M24
Optie - kelderhoogte / Option - hauteur de la cave	950 - 1000 mm
Optie - keldermuur / Option - mur de séparation dans la cave	1385 kg
Optie - tussenmuur lokaal / Option - mur de séparation dans le local	2885 kg

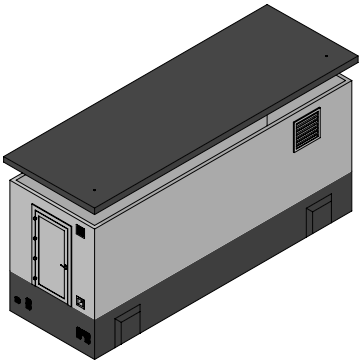

Cabine type C8000.2500
Cabine type C8000.2500

Bovenaanzicht
Vue en plan

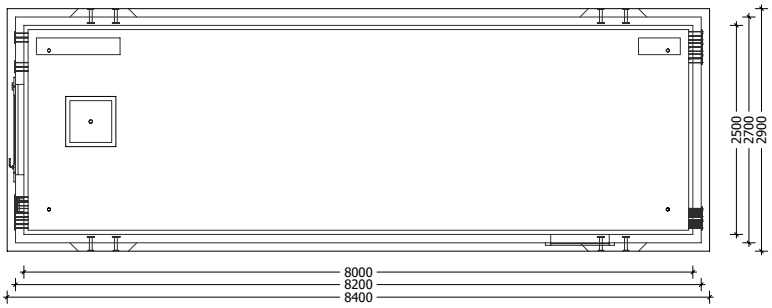

Vooraanzicht
Vue en face

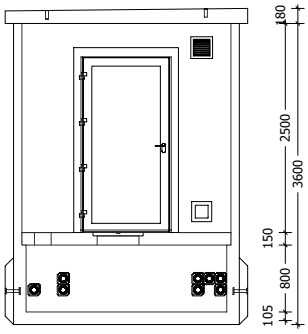

Zijaanzicht
Vue de côté

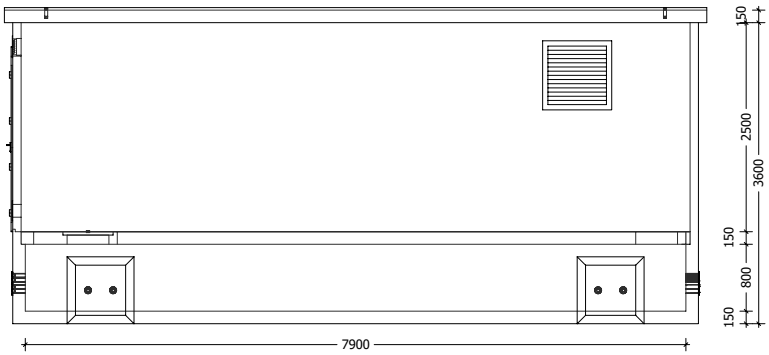

Achteraanzicht
Vue arrière

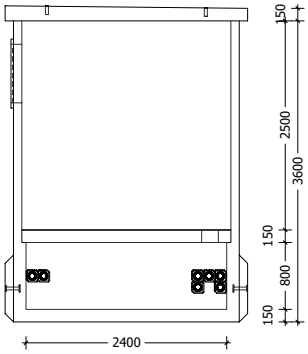

Gewicht cabine + kelder / Poids cabine + cave	28003 kg
Gewicht vloerplaat / Poids entresol	7138 kg
Gewicht dak / Poids toit	9848 kg
Totaal Gewicht / Poids total	44989 kg
Hijsvoorziening cabine / Dispositif de levage de la cabine	8x KKA 20T
Hijsvoorziening dak / Dispositif de levage du toit	4x M24
Optie - kelderhoogte / Option - hauteur de la cave	950 - 1000 mm
Optie - keldermuur / Option - mur de séparation dans la cave	770 kg
Optie - tussenmuur lokaal / Option - mur de séparation dans le local	1600 kg

Cabine type C8000.3000
Cabine type C8000.3000

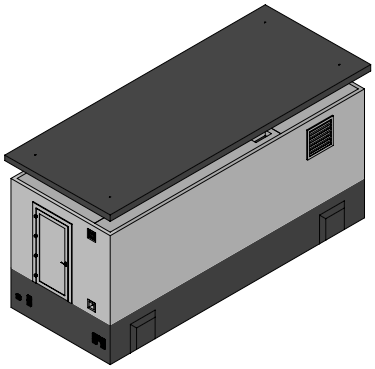

Bovenaanzicht
Vue en plan

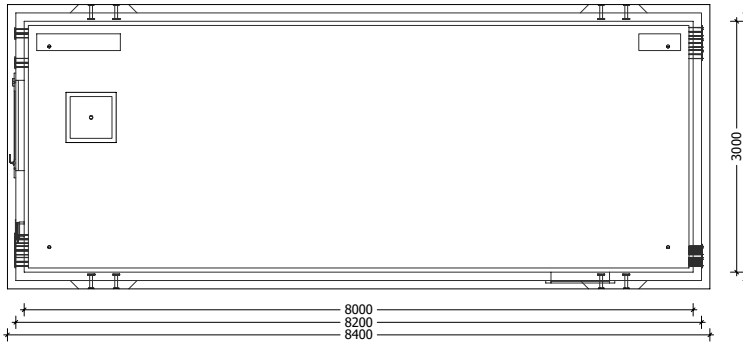

Vooraanzicht
Vue en face

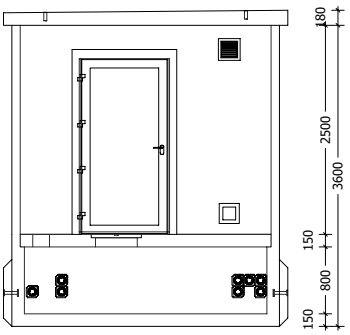

Zijaanzicht
Vue de côté

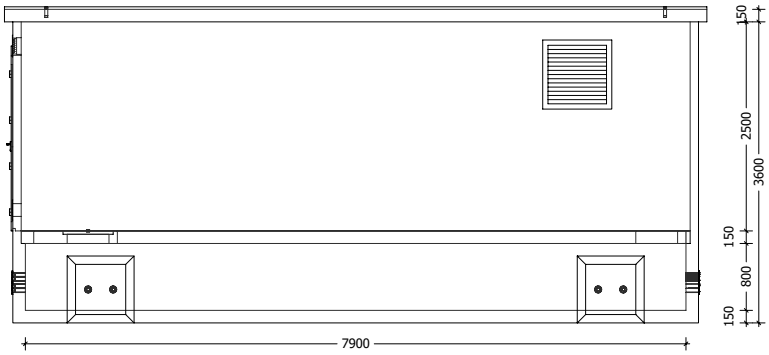

Achteraanzicht
Vue arrière

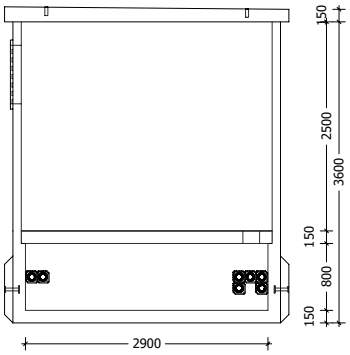

Gewicht cabine + kelder / Poids cabine + cave	30454 kg
Gewicht vloerplaat / Poids entresol	8608 kg
Gewicht dak / Poids toit	11546 kg
Totaal Gewicht / Poids total	50608 kg
Hijsvoorziening cabine / Dispositif de levage de la cabine	8x KKA 20T
Hijsvoorziening dak / Dispositif de levage du toit	4x M24
Optie - kelderhoogte / Option - hauteur de la cave	950 - 1000 mm
Optie - keldermuur / Option - mur de séparation dans la cave	920 kg
Optie - tussenmuur lokaal / Option - mur de séparation dans le local	1920 kg

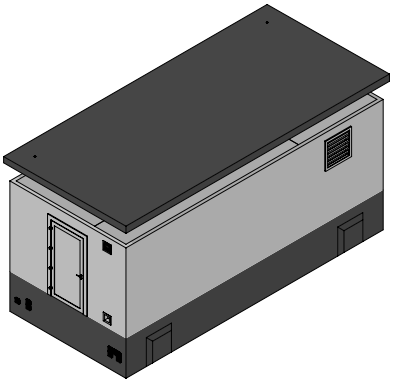

Cabine type C8000.3500
Cabine type C8000.3500

Bovenaanzicht
Vue en plan

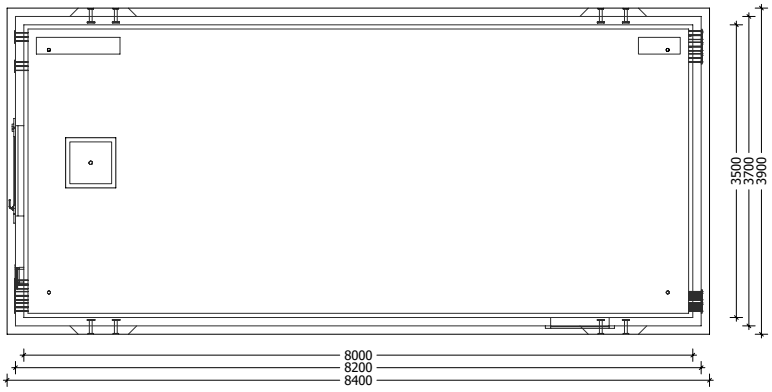

Vooraanzicht
Vue en face

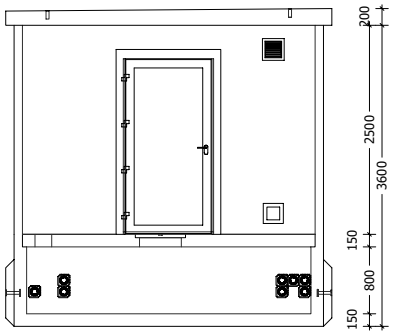

Zijaanzicht
Vue de côté

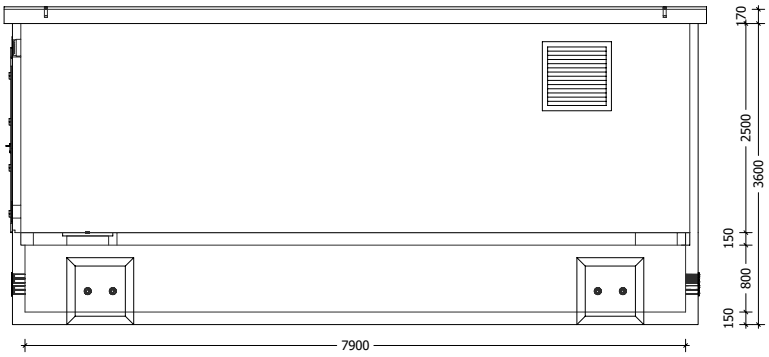

Achteraanzicht
Vue arrière

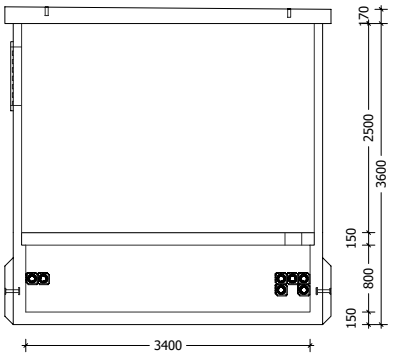

Gewicht cabine + kelder / Poids cabine + cave	32903 kg
Gewicht vloerplaat / Poids entresol	10078 kg
Gewicht dak / Poids toit	14849 kg
Totaal Gewicht / Poids total	57830 kg
Hijsvoorziening cabine / Dispositif de levage de la cabine	8x KKA 20T
Hijsvoorziening dak / Dispositif de levage du toit	4x M24
Optie - kelderhoogte / Option - hauteur de la cave	950 - 1000 mm
Optie - keldermuur / Option - mur de séparation dans la cave	1080 kg
Optie - tussenmuur lokaal / Option - mur de séparation dans le local	2245 kg

Cabine type C8000.4000
Cabine type C8000.4000

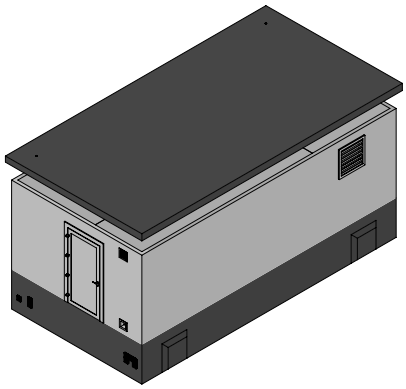

Bovenaanzicht
Vue en plan

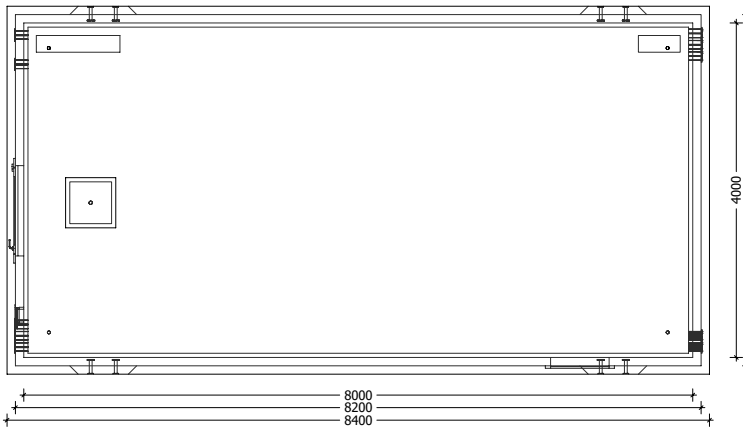

Vooraanzicht
Vue en face

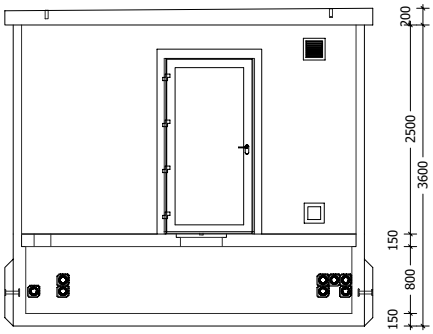

Zijaanzicht
Vue de côté

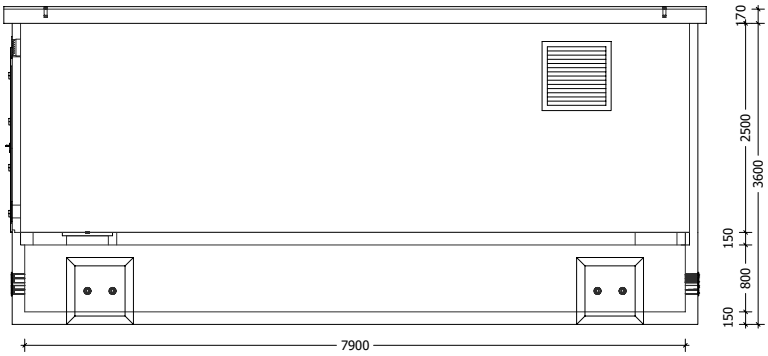

Achteraanzicht
Vue arrière

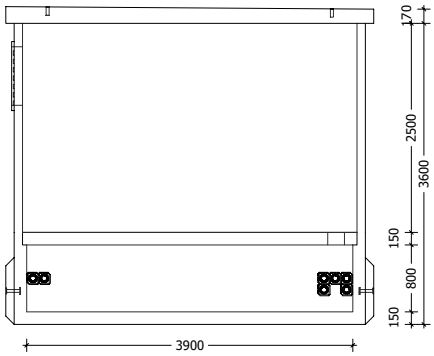

Gewicht cabine + kelder / Poids cabine + cave	35624 kg
Gewicht vloerplaat / Poids entresol	11548 kg
Gewicht dak / Poids toit	16753 kg
Totaal Gewicht / Poids total	63925 kg
Hijsvoorziening cabine / Dispositif de levage de la cabine	8x KKA 20T
Hijsvoorziening dak / Dispositif de levage du toit	4x M24
Optie - kelderhoogte / Option - hauteur de la cave	950 - 1000 mm
Optie - keldermuur / Option - mur de séparation dans la cave	1230 kg
Optie - tussenmuur lokaal / Option - mur de séparation dans le local	2560 kg

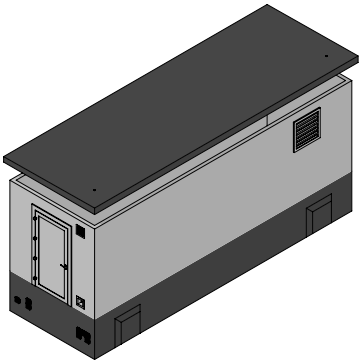

Cabine type C8500.2500
Cabine type C8500.2500

Bovenaanzicht
Vue en plan

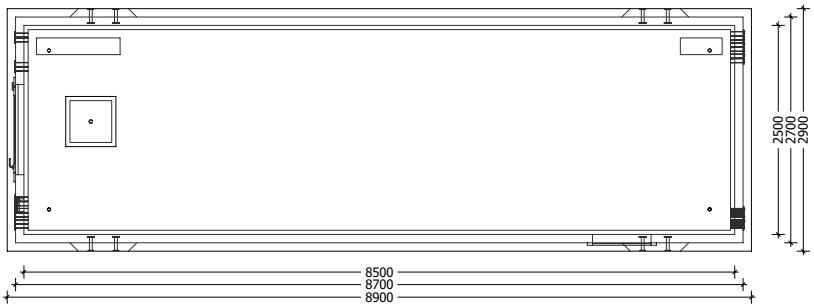

Vooraanzicht
Vue en face

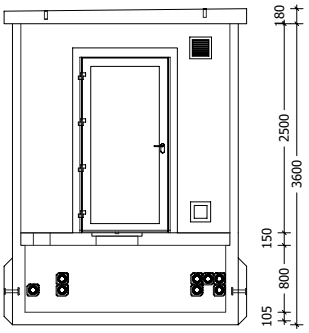

Zijaanzicht
Vue de côté

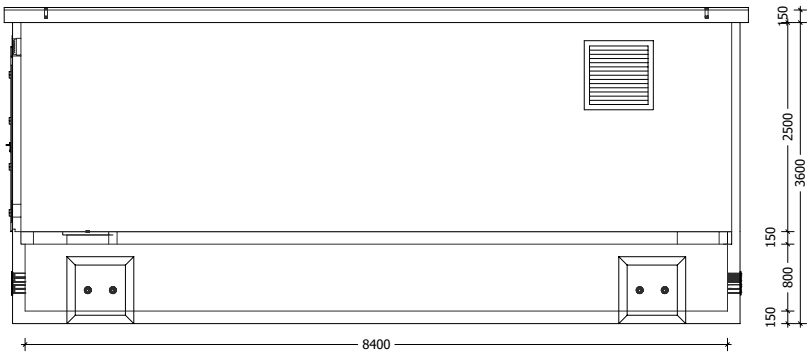

Achteraanzicht
Vue arrière

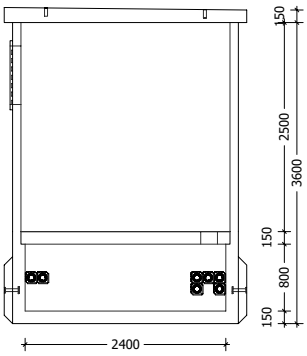

Gewicht cabine + kelder / Poids cabine + cave	29453 kg
Gewicht vloerplaat / Poids entresol	7597 kg
Gewicht dak / Poids toit	10434 kg
Totaal Gewicht / Poids total	47484 kg
Hijsvoorziening cabine / Dispositif de levage de la cabine	8x KKA 20T
Hijsvoorziening dak / Dispositif de levage du toit	4x M24
Optie - kelderhoogte / Option - hauteur de la cave	950 - 1000 mm
Optie - keldermuur / Option - mur de séparation dans la cave	770 kg
Optie - tussenmuur lokaal / Option - mur de séparation dans le local	1600 kg

Cabine type C8500.3500
Cabine type C8500.3500

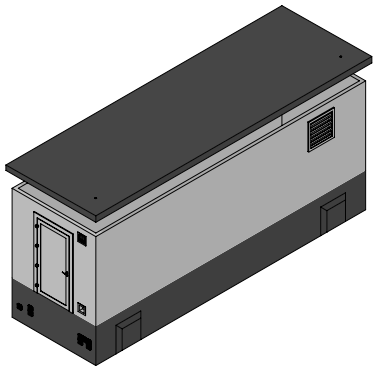

Bovenaanzicht
Vue en plan

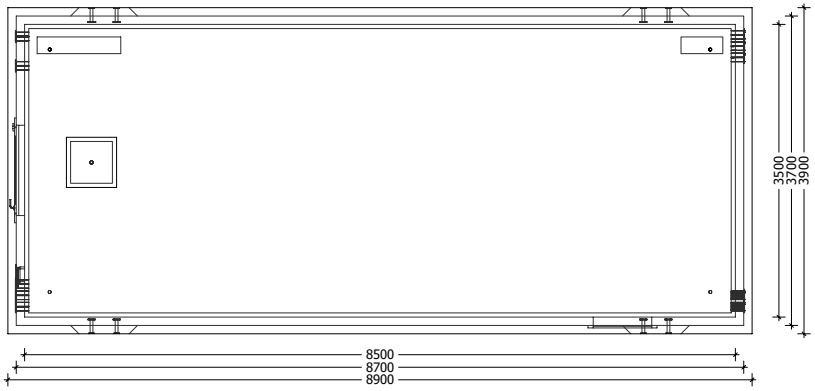

Vooraanzicht
Vue en face

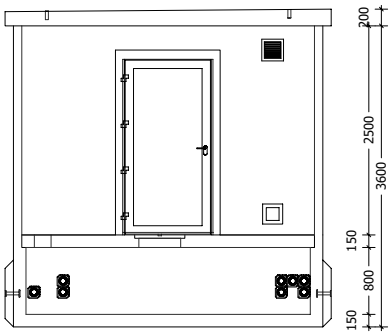

Zijaanzicht
Vue de côté

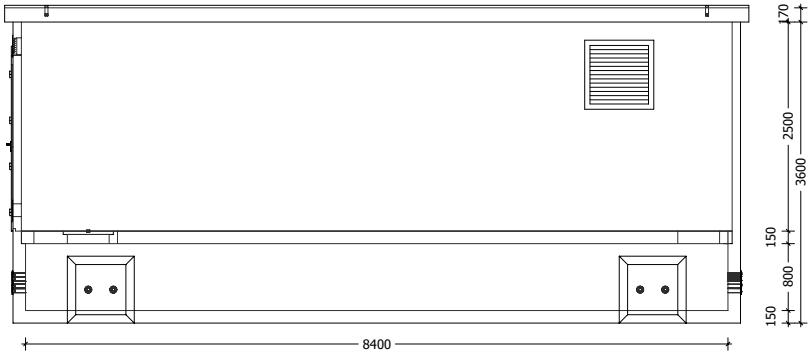

Achteraanzicht
Vue arrière

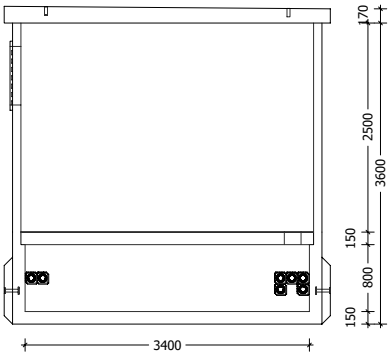

Gewicht cabine + kelder / Poids cabine + cave	34533 kg
Gewicht vloerplaat / Poids entresol	10721 kg
Gewicht dak / Poids toit	15733 kg
Totaal Gewicht / Poids total	60987 kg
Hijsvoorziening cabine / Dispositif de levage de la cabine	8x KKA 20T
Hijsvoorziening dak / Dispositif de levage du toit	4x M24
Optie - kelderhoogte / Option - hauteur de la cave	950 - 1000 mm
Optie - keldermuur / Option - mur de séparation dans la cave	1080 kg
Optie - tussenmuur lokaal / Option - mur de séparation dans le local	2245 kg

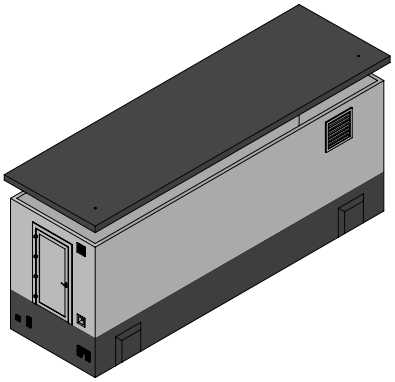

Cabine type C9000.2500
Cabine type C9000.2500

Bovenaanzicht
Vue en plan

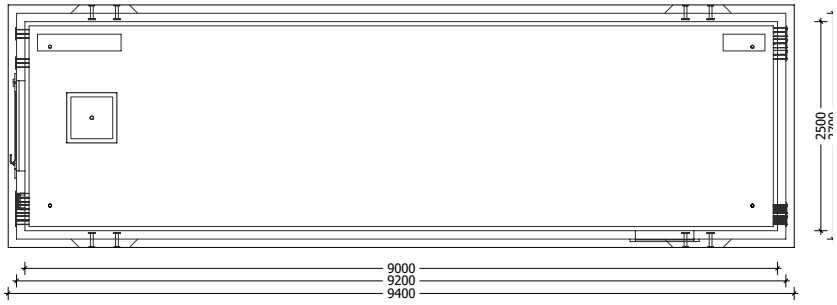

Vooraanzicht
Vue en face

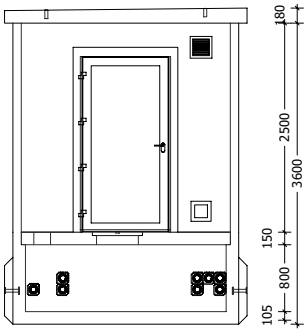

Zijaanzicht
Vue de côté

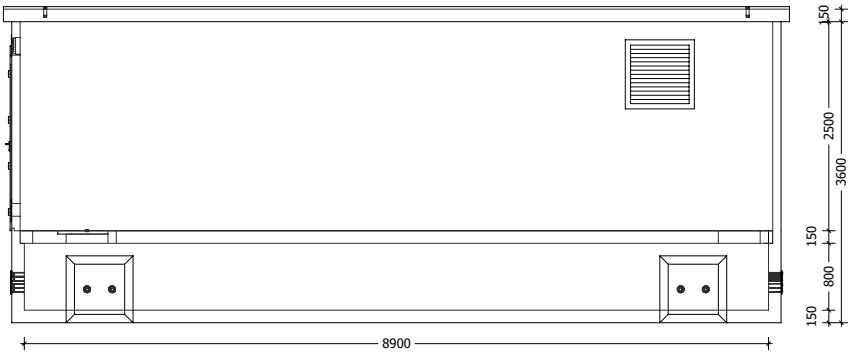

Achteraanzicht
Vue arrière

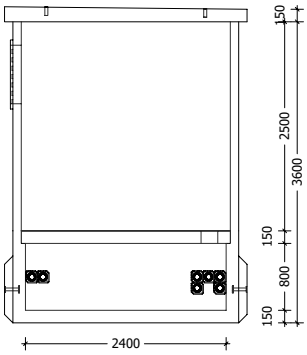

Gewicht cabine + kelder / Poids cabine + cave	30892 kg
Gewicht vloerplaat / Poids entresol	8056 kg
Gewicht dak / Poids toit	11020 kg
Totaal Gewicht / Poids total	49968 kg
Hijsvoorziening cabine / Dispositif de levage de la cabine	8x KKA 20T
Hijsvoorziening dak / Dispositif de levage du toit	4x M24
Optie - kelderhoogte / Option - hauteur de la cave	950 - 1000 mm
Optie - keldermuur / Option - mur de séparation dans la cave	770 kg
Optie - tussenmuur lokaal / Option - mur de séparation dans le local	1600 kg

Cabine type C9000.3000
Cabine type C9000.3000

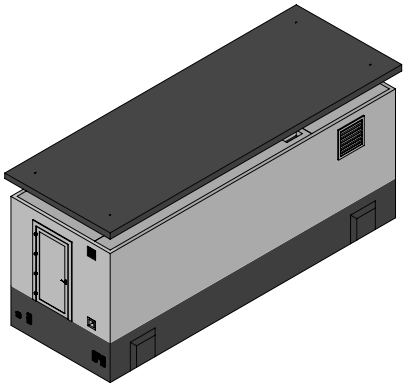

Bovenaanzicht
Vue en plan

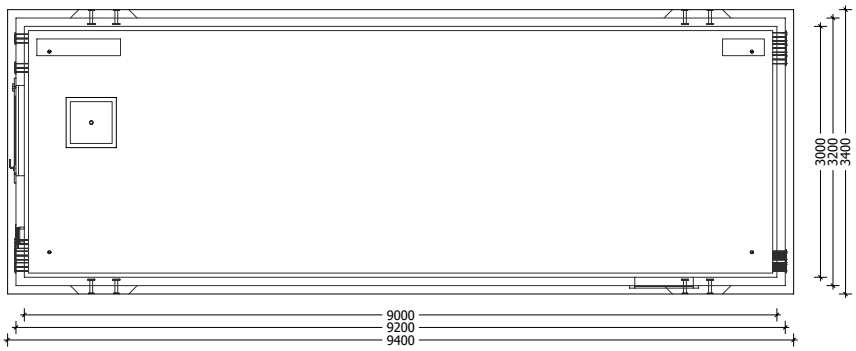

Vooraanzicht
Vue en face

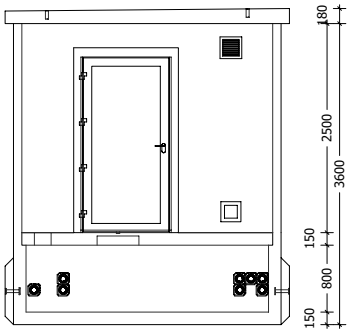

Zijaanzicht
Vue de côté

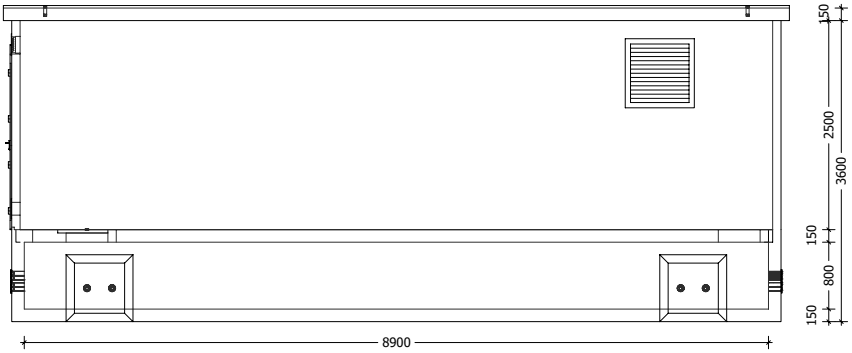

Achteraanzicht
Vue arrière

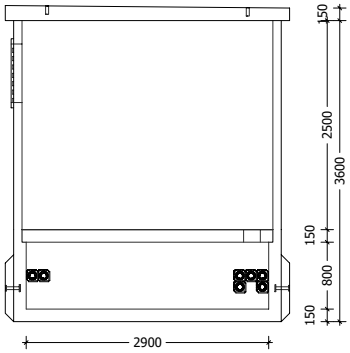

Gewicht cabine + kelder / Poids cabine + cave	33516 kg
Gewicht vloerplaat / Poids entresol	9710 kg
Gewicht dak / Poids toit	12920 kg
Totaal Gewicht / Poids total	56146 kg
Hijsvoorziening cabine / Dispositif de levage de la cabine	8x KKA 20T
Hijsvoorziening dak / Dispositif de levage du toit	4x M24
Optie - kelderhoogte / Option - hauteur de la cave	950 - 1000 mm
Optie - keldermuur / Option - mur de séparation dans la cave	920 kg
Optie - tussenmuur lokaal / Option - mur de séparation dans le local	1920 kg

Cabine type variaties
Cabine type variations

Cabine type C5000.2500 variaties Cabine type C5000.2500 variations	
C5000.2850	5000 x 2850 mm
C5350.2500	5350 x 2500 mm

Cabine type C5000.3000 variaties Cabine type C5000.3000 variations	
C5000.3300	5000 x 3300 mm
C5000.3350	5000 x 3350 mm
C5350.3000	5350 x 3000 mm
C5350.3300	5350 x 3300 mm

Cabine type C5000.3500 variaties Cabine type C5000.3500 variations	
C5000.3650	5000 x 3650 mm
C5000.3800	5000 x 3800 mm
C5000.3850	5000 x 3850 mm
C5350.3500	5350 x 3500 mm
C5350.3800	5350 x 3800 mm

Cabine type C5000.4000 variaties Cabine type C5000.4000 variations	
C5000.4150	5000 x 4150 mm
C5000.4300	5000 x 4300 mm
C5000.4350	5000 x 4350 mm
C5350.4000	5350 x 4000 mm
C5350.4300	5350 x 4300 mm

Cabine type C5000.4000 variaties Cabine type C5000.4000 variations	
C5000.4650	5000 x 4650 mm
C5000.4800	5000 x 4800 mm
C5000.4850	5000 x 4850 mm
C5350.4500	5350 x 4500 mm
C5350.4800	5350 x 4800 mm

Cabine type C5000.5000 variaties Cabine type C5000. 5000 variations	
C5000.5150	5000 x 5150 mm
C5000.5300	5000 x 5300 mm
C5000.5350	5000 x 5350 mm
C5000.5650	5000 x 5650 mm
C5000.5800	5000 x 5800 mm
C5350.5000	5350 x 5000 mm
C5350.5300	5350 x 5300 mm
C5350.5800	5380 x 5800 mm

Cabine type C5500.2500 variaties Cabine type C5500.2500 variations	
C5500.2850	5500 x 2850 mm
C5500.3300	5500 x 3300 mm
C5800.2500	5800 x 2500 mm
C5800.2850	5800 x 2850 mm
C5800.3000	5800 x 3000 mm
C5850.3300	5850 x 3000 mm
C5800.3350	5800 x 3350 mm
C5850.2500	5850 x 2500 mm

Cabine type C5500.2500 variaties Cabine type C5500.2500 variations	
C5500.2850	5500 x 2850 mm
C5500.3300	5500 x 3300 mm
C5800.2500	5800 x 2500 mm
C5800.2850	5800 x 2850 mm
C5800.3000	5800 x 3000 mm
C5850.3300	5850 x 3000 mm
C5800.3350	5800 x 3350 mm
C5850.2500	5850 x 2500 mm

Cabine type C5500.3500 variaties Cabine type C5500.2500 variations	
C5500.3650	5500 x 3650 mm
C5500.3850	5500 x 3850 mm
C5500.4300	5500 x 4300 mm
C5800.3500	5800 x 3500 mm
C5800.3850	5800 x 3850 mm
C5800.4000	5800 x 4000 mm
C5800.4350	5800 x 4350 mm
C5850.3500	5850 x 3500 mm
C5850.4300	5850 x 4300 mm

Cabine type C5500.4500 variaties Cabine type C5500.4500 variations	
C5500.4650	5500 x 4650 mm
C5500.4850	5500 x 4850 mm
C5500.5300	5500 x 5300 mm
C5500.5650	5500 x 5650 mm
C5800.4500	5800 x 4500 mm
C5800.4850	5800 x 4850 mm
C5850.4500	5850 x 4500 mm
C5850.5300	5850 x 5300 mm

Cabine type C6000.2500 variaties Cabine type C6000.2500 variations	
C6000.2850	6000 x 2850 mm
C6150.2500	6150 x 2500 mm
C6300.2500	6300 x 2500 mm
C6300.2850	6300 x 2850 mm
C6350.2500	6350 x 2500 mm

Cabine type C6000.3000 variaties Cabine type C6000.3000 variations	
C6000.3300	6000 x 3300 mm
C6000.3350	6000 x 3350 mm
C6150.3000	6150 x 3000 mm
C6350.3000	6350 x 3000 mm
C6350.3300	6350 x 3300 mm

Cabine type C6000.3500 variaties Cabine type C6000.3500 variations	
C6000.3650	6000 x 3650 mm
C6000.3800	6000 x 3800 mm
C6000.3850	6000 x 3850 mm
C6150.3500	6150 x 3500 mm
C6300.3500	6300 x 3500 mm
C6300.3850	6300 x 3850 mm
C6350.3500	6350 x 3500 mm
C6350.3800	6350 x 3800 mm

Cabine type C6000.4000 variaties Cabine type C6000.4000 variations	
C6000.4150	6000 x 4150 mm
C6000.4300	6000 x 4300 mm
C6000.4350	6000 x 4350 mm
C6150.4000	6150 x 4000 mm
C6350.4000	6350 x 4000 mm
C6350.4300	6350 x 4300 mm

Cabine type C6000.4500 variaties Cabine type C6000.4500 variations	
C6000.4650	6000 x 4650 mm
C6000.4800	6000 x 4800 mm
C6000.4850	6000 x 4850 mm
C6150.4500	6150 x 4500 mm
C6300.4500	6300 x 4500 mm
C6300.4850	6300 x 4850 mm
C6350.4500	6350 x 4500 mm
C6350.4800	6350 x 4800 mm

Cabine type C6000.5000 variaties Cabine type C6000.5000 variations	
C6000.5150	6000 x 5150 mm
C6000.5300	6000 x 5300 mm
C6000.5350	6000 x 5350 mm
C6000.5650	6000 x 5650 mm
C6150.5000	6150 x 5000 mm
C6350.5000	6350 x 5000 mm
C6350.5300	6350 x 5300 mm

Cabine type C6500.2500 variaties Cabine type C6500.2500 variations	
C6500.2850	6500 x 2850 mm
C6500.3300	6500 x 3300 mm
C6650.2500	6650 x 2500 mm
C6800.2500	6800 x 2500 mm
C6800.2850	6800 x 2850 mm
C6800.3000	6800 x 3000 mm
C6800.3350	6800 x 3350 mm
C6850.2500	6850 x 2500 mm
C6850.3300	6850 x 3300 mm

Cabine type C6500.3500 variaties Cabine type C6500.3500 variations	
C6500.3650	6500 x 3650 mm
C6500.3850	6500 x 3850 mm
C6500.4300	6500 x 4300 mm
C6650.3500	6650 x 3500 mm
C6800.3500	6800 x 3500 mm
C6800.3850	6800 x 3850 mm
C6800.4000	6800 x 4000 mm
C6800.4350	6800 x 4350 mm
C6850.3500	6850 x 3500 mm
C6850.4300	6850 x 4300 mm

Cabine type C6500.4500 variaties Cabine type C6500.4500 variations	
C6500.4650	6500 x 4650 mm
C6500.4850	6500 x 4850 mm
C6500.5300	6500 x 5300 mm
C6500.5650	6500 x 5650 mm
C6650.4500	6650 x 4500 mm
C6800.4850	6800 x 4850 mm
C6800.5000	6800 x 5000 mm
C6800.5350	6800 x 5350 mm
C6850.4500	6850 x 4500 mm
C6850.5300	6850 x 5300 mm

Cabine type C7000.2500 variaties Cabine type C7000.2500 variations	
C7000.2850	7000 x 2850 mm
C7150.2500	7150 x 2500 mm
C7300.2500	7300 x 2500 mm
C7300.2850	7300 x 2850 mm
C7350.2500	7350 x 2500 mm

Cabine type C7000.2500 variaties Cabine type C7000.2500 variations	
C7000.2850	7000 x 2850 mm
C7150.2500	7150 x 2500 mm
C7300.2500	7300 x 2500 mm
C7300.2850	7300 x 2850 mm
C7350.2500	7350 x 2500 mm

Cabine type C7000.3000 variaties Cabine type C7000.3000 variations	
C7000.3300	7000 x 3300 mm
C7000.3350	7000 x 3350 mm
C7150.3000	7150 x 3000 mm
C7350.3000	7350 x 3000 mm
C7350.3300	7350 x 3300 mm

Cabine type C7000.3500 variaties Cabine type C7000.3500 variations	
C7000.3650	7000 x 3650 mm
C7000.3800	7000 x 3800 mm
C7000.3850	7000 x 3850 mm
C7150.3500	7150 x 3500 mm
C7300.3500	7300 x 3500 mm
C7300.3850	7300 x 3850 mm
C7350.3500	7350 x 3500 mm
C7350.3800	7350 x 3800 mm

Cabine type C7000.4000 variaties Cabine type C7000.4000 variations	
C7000.4150	7000 x 4150 mm
C7000.4300	7000 x 4300 mm
C7000.4350	7000 x 4350 mm
C7150.4000	7150 x 4000 mm
C7350.4000	7350 x 4000 mm
C7350.4300	7350 x 4300 mm

Cabine type C7000.4500 variaties Cabine type C7000.4500 variations	
C7000.4650	7000 x 4650 mm
C7000.4800	7000 x 4800 mm
C7000.4850	7000 x 4850 mm
C7150.4500	7150 x 4500 mm
C7300.4500	7300 x 4500 mm
C7300.4850	7300 x 4850 mm
C7350.4500	7350 x 4500 mm
C7350.4800	7350 x 4800 mm

Cabine type C7000.5000 variaties Cabine type C7000.5000 variations	
C7000.5150	7000 x 5150 mm
C7000.5300	7000 x 5300 mm
C7000.5350	7000 x 5350 mm
C7000.5650	7000 x 5650 mm
C7150.5000	7150 x 5000 mm
C7350.5000	7350 x 5000 mm
C7350.5300	7350 x 5300 mm

Cabine type C7500.2500 variaties Cabine type C7500.2500 variations	
C7500.2850	7500 x 2850 mm
C7500.3300	7500 x 3300 mm
C7650.2500	7650 x 2500 mm
C7800.2500	7800 x 2500 mm
C7800.2850	7800 x 2850 mm
C7800.3000	7800 x 3000 mm
C7800.3350	7800 x 3350 mm
C7850.2500	7850 x 2500 mm
C7850.3300	7850 x 3300 mm

Cabine type C7500.3500 variaties Cabine type C7000.4000 variations	
C7500.3650	7500 x 3650 mm
C7500.3850	7500 x 3850 mm
C7500.4300	7500 x 4300 mm
C7650.3500	7650 x 3500 mm
C7800.3500	7800 x 3500 mm
C7800.3850	7800 x 3850 mm
C7800.4000	7800 x 4000 mm
C7800.4350	7800 x 4350 mm
C7850.3500	7850 x 3500 mm
C7850.4300	7850 x 4300 mm

Cabine type C7500.4500 variaties Cabine type C7500.4500 variations	
C7500.4850	7500 x 4850 mm
C7500.5300	7500 x 5300 mm
C7500.5650	7500 x 5650 mm
C7650.4500	7650 x 4500 mm
C7800.4500	7800 x 4500 mm
C7800.4850	7800 x 4850 mm
C7800.5000	7800 x 5000 mm
C7800.5350	7800 x 5350 mm
C7850.4500	7850 x 4500 mm
C7850.5300	7850 x 5300 mm

Cabine type C8000.2500 variaties Cabine type C8000.2500 variations	
C8000.2850	8000 x 2850 mm
C8150.2500	8150 x 2500 mm
C8300.2500	8300 x 2500 mm
C8300.2850	8300 x 2850 mm
C8350.2500	8350 x 2500 mm

Cabine type C8000.3000 variaties Cabine type C8000.3000 variations	
C8000.3300	8000 x 3300 mm
C8000.3350	8000 x 3350 mm
C8150.3000	8150 x 3000 mm
C8350.3000	8350 x 3000 mm
C8350.3300	8350 x 3300 mm

Cabine type C8000.3500 variaties Cabine type C8000.3500 variations	
C8000.3650	8000 x 3650 mm
C8000.3800	8000 x 3800 mm
C8000.3850	8000 x 3850 mm
C8150.3500	8150 x 3500 mm
C8300.3500	8300 x 3500 mm
C8300.3850	8300 x 3850 mm
C8350.3500	8350 x 3500 mm
C8350.3800	8350 x 3800 mm

Cabine type C8000.4000variaties Cabine type C8000.4000 variations	
C8000.4150	8000 x 4150 mm
C8000.4300	8000 x 4300 mm
C8000.4350	8000 x 4350 mm
C8000.4650	8000 x 4650 mm
C8000.4800	8000 x 4800 mm
C8000.5150	8000 x 5150 mm
C8150.4000	8150 x 4000 mm
C8150.4500	8150 x 4500 mm
C8150.5000	8150 x 5000 mm
C8300.4500	8300 x 4500 mm
C8300.4850	8300 x 4850 mm
C8350.4000	8350 x 4000 mm
C8350.4300	8350 x 4300 mm
C8350.4800	8350 x 4800 mm

Cabine type C8500.2500 variaties Cabine type C8500.2500 variations	
C8500.2850	8500 x 2850 mm
C8500.3300	8500 x 3300 mm
C8650.2500	8650 x 2500 mm
C8800.2500	8800 x 2500 mm
C8800.2850	8800 x 2850 mm
C8800.3000	8800 x 3000 mm
C8800.3350	8800 x 3350 mm
C8850.2500	8850 x 2500 mm
C8850.3300	8850 x 3300 mm

Cabine type C8500.3500 variaties Cabine type C8500.3500 variations	
C8500.3650	8500 x 3650 mm
C8500.3850	8500 x 3850 mm
C8500.4300	8500 x 4300 mm
C8500.4650	8500 x 4650 mm
C8650.3500	8650 x 3500 mm
C8650.4500	8650 x 4500 mm
C8800.3500	8800 x 3500 mm
C8800.3850	8800 x 3850 mm
C8800.4000	8800 x 4000 mm
C8800.4350	8800 x 4350 mm
C8850.3500	8850 x 3500 mm
C8850.4300	8850 x 4300 mm

Cabine type C9000.2500 variaties Cabine type C9000.2500 variations	
C9000.2850	9000 x 2850 mm
C9150.2500	9150 x 2500 mm
C9300.2500	9300 x 2500 mm
C9300.2850	9300 x 2850 mm
C9350.2500	9350 x 2500 mm
C9650.2500	9650 x 2500 mm
C9800.2500	9800 x 2500 mm
C9800.2850	9800 x 2850 mm
C10150.2500	10150 x 2500 mm

Cabine type C9000.3000 variaties Cabine type C9000.3000 variations	
C9000.3300	9000 x 3300 mm
C9000.3350	9000 x 3350 mm
C9000.3650	9000 x 3650 mm
C9000.3800	9000 x 3800 mm
C9000.4150	9000 x 4150 mm
C9150.3000	9150 x 3000 mm
C9150.3500	9150 x 3500 mm
C9150.4000	9150 x 4000 mm
C9300.3500	9300 x 3500 mm
C9300.3850	9300 x 3850 mm
C9350.3000	9350 x 3000 mm
C9350.3300	9350 x 3300 mm
C9350.3800	9350 x 3800 mm
C9650.3500	9650 x 3500 mm
C9800.3000	9800 x 3000 mm
C9800.3350	9800 x 3350 mm
C10150.3000	10150 x 3000 mm

60
NOOTEBOOM

MAAS
COM

webeco
webeco

Maatwerk
Cabines sur mesure

Op wens van de klant kunnen de cabines met de meest uiteenlopende opties worden uitgerust. Onderstaande tabel geeft een overzicht van de meest voorkomende opties en toebehoren.

In principe is bijna alles mogelijk in maatwerk. Onze eigen studiedienst werkt uw project in detail uit.

Enkele uitgangspunten hierbij:

Suivant les désirs du client les cabines peuvent être équipés avec une grande variété d'options. Le tableau suivant donne un aperçu des options et accessoires les plus courants.

Suivant les désirs du client les cabines peuvent être équipés avec une grande variété d'options.

Quelques points de départ:

Gewicht per deel / Poids par pièce	maximum 80T / max. 80T
breedte / largeur	maximum 5,80m / max. 5.80m
hoogte per deel / hauteur par pièce	maximum 4,00m / 4.00m
hoogte per deel / l'accessibilité	werf / l'accessibilité du chantier

INDAVER
TOONAANGEVEND
IN DUURZAAM AFVALBEHEER

Afwerking cabines
Cabines sur mesure

Op wens van de klant kunnen de cabines met de meest uiteenlopende opties worden uitgerust. Onderstaande tabel geeft een overzicht van de meest voorkomende opties en toebehoren.

De opties voor afwerking zijn onbeperkt. Kan u niet vinden wat u zoekt? Contacteer ons om te kijken wat we voor u kunnen doen.

A la demande du client, les cabines peuvent être équipées des options les plus variées.

Les options de finition sont illimitées et s'il n'existe pas, on trouvera la solution ensemble.

Buitenafwerking Finition extérieure	**Dak** Toit	Plat dak geschilderd / Toit plat peint
		Zadeldak met dakpannen / Toit à deux pentes avec tuiles
		Zadeldak met natuurleien / Toit à deux pentes ardoises naturelles
		Afvoergoten hemelwater / Evacuation des eaux pluviales
	Cabine Cabine	Schilderwerk / Peinture
		Steenstrips / Bandes de briques
		Crépi / Crépi
Binnenafwerking Finition intérieure		Toegangsdeuren ALU / Portes d'entrée en ALU
		Toegangsdeuren geïsoleerd / Portes d'entrées isolées
		Ventilatieroosters / Grilles de ventilation
		Wanden geschilderd / Parois peints
		Instortkader toegangsluik vloer / Cadre trou d'homme incorporé
		Sparing olieafvoer / Ouverture drainage d'huile
		Kabeldoorvoer / Passe-cables
		Bevestigingsrails vloer en wand / Rail de montage sol et paroi
	Kelder Cave	Kabeldoorvoer PVC moffen / Passe-cables manchons PVC
		Instortkader / Cadre incorporé
		Olieopvangbak / Collecteur d'huile

webeco
concrete | elastic | products